# PROGRAMMA 2023/24

Altair Ceramiche

2003 - 2023
ANNIVERSARIO 20

Altair Ceramiche

**Viale Virgilio, 58/C**
**41123 Modena (MO)**
**Tel. 06 93476822 - 06 93896926**
**Fax 06 9344793**
**info@ceramichealtair.com**

# PRO GRA MMA 2023-24

Altair Ceramiche

Con enorme piacere Vi presentiamo il nostro nuovo catalogo **PROGRAMMA 2023/2024** che coincide quest'anno con il 20 anniversario della nostra attività.

Con sincerità vi diciamo grazie perché è per voi se"siamo ancora qui", vi diciamo grazie per la fiducia che ci accordate ogni volta e grazie perché siete clienti affezionati e quindi speciali per noi.

Noi rinnoviamo la scommessa fatta 20 anni fa e ci impegniamo per dare il massimo e offrire sempre migliore qualità dei nostri prodotti e servizi nella speranza di incontrare sempre il vostro apprezzamento.

La nostra politica basata sul **pronta consegna** continua anche con il Programma 2023/2024 che ora vi presentiamo:
La gamma dei nostri prodotti in catalogo si arricchisce con una vasta scelta di sanitari Rimless e serie colorate, ciotole in ceramica bianca e nera, piatti doccia e si completa con rubinetterie mobili da bagno, mobili lavanderia, box doccia e con l'aggiunta, sempre in pronta consegna, di Walk-in di varie misure;
Tutto questo a corredo delle nostre "Ceramiche" che sono i nostri capisaldi e dove ci distinguiamo senza dubbio per qualità e prezzo.
Infatti, abbiamo scelto per quest'ultime, collaborazioni dirette con Partners Internazionali di prestigio che ci consentono di offrire una linea esclusiva di prodotti non paragonabile ad altre offerte di mercato e con prezzi più vantaggiosi.

Ricordiamo inoltre i nostri servizi:
TAGLIO, LAVORAZIONI PEZZI SPECIALI, GARDINI, CONSEGNE A DOMICILIO, ANCHE ZTL, A RICHIESTA CON BRACCIO MECCANICO

Infine La cura degli abbinamenti coordinati completa la nostra proposta unica che insieme ai servizi è l'idea originaria che accompagna il nostro marchio e ci ha consentito di raggiungere traguardi che un tempo sembravano impossibili.

Marco Urbani

# TUTTI I FORMATI E LE LORO APPARTENENZE

*Per meglio aiutarti nella ricerca dei vari formati che ti necessitano, riportiamo a seguire la legenda con le misure disponibili per ogni categoria e la famiglia di prodotti dove potrai trovarli.*

## FORMATI

### PAVIMENTI

15x17
CEMENTI

25x25
OCEANI • LE CASCINE

45x45
ISLAND • RIFLESSI

30x60
RETTIFICATO
NEW FACTORY • SOSTANZA • IRON

60x60
RETTIFICATO
STORMSTONE • I MARMI • STONE
NEW FACTORY • SOSTANZA • IRON

80X80
IRON

60x120
RETTIFICATO
STORMSTONE • MARMI • STONE • IRON

### MURETTI E COMPLEMENTI

7,5x38,5
ROCK

16x42
SASSI

16x40
ARGILLE • NATIVA • LOFT

16x40
VULCANI

### RIVESTIMENTI

20x20
BIANCO

6x25
COLORS

20x45
TRAVERTINO • LEGNO

20x50
CEMENTO

20x60/25x60
CRITAL • RIFLESSI

### LEGNI

15x60/17X62
DESK • SMALL WOOD

20,5X80,7/22,8X91,5
LIGNUM • DESK • CIRCEO • LISTONE

20x120
RETTIFICATO
WOOD • DESK • AMBIENT

### ESTERNI

16x33
TERRE TOSCANE • SIENA
LUNA • TEMPIO

20X40
ETRUSCA

# INDICE


LAVORAZIONI 5

PAVIMENTI 7

Cemento 35
Esagone Cementi 55
Iron Multiformato 29
Island 45
Le Cascine 53
Marmi 15
Marmi pregiati 27
New Factory R10 41
Oceani 47
Riflessi 45
Sostanza 43
Stone - R10 37
Stormstone 9

LEGNI 61

Ambient 63
Circeo 69
Desk Multiformato 67
Lignum 71
Listone 69
Small Wood 73
Wood 65

ESTERNI 75

Etrusca 77
Luna - R10 83
Siena - R11 81
Tempio - R11 85
Terre Toscane - R10 79

MURETTI E COMPLEMENTI 87

Argille 91
Nativa-Loft 97
Rock 88
Sassi 99
Vulcani 95

RIVESTIMENTI 101

Cemento 107
Cristal 103
Legno 111
Riflessi 105
Travertino 109

MOSAICI E PIETRE 113

Acciaio Vetro 114
Foglia Oro 116
Freedom 115
Mini Brick 117
Pietra Mix 118
Sassi naturali 119
Travertino Mix 118

SANITARI E PIATTI DOCCIA 121

Cover rimless by Althea 123
Cover rimless plus + ton by Althea 125
Cover XL by Althea 131
Fuji - Tak rimless by Althea 129
Iceberg by Neo 141
Lavabi d'Arredo 143
Ovale by Oceano 137
Perla by Oceano 139
Soli rimless by Althea 133
Seven rimless by Althea 135

CASSETTE E ACCESSORI 144

Accessori e ricambi cassette 147
Cassetta Oli 74 Plus 145
Cassetta Oli 74 Plus Simflex per sospesi 145
Cassetta esterna Smeraldo by Oli 146
Piletta doccia by Oli 147
Placca Narrow by Oli 144
Placca Plain by Oli 144
Placca Slim by Oli 144
Staffa sospesi by Oli 147

PIATTI DOCCIA 148

Ito H. 5.5 Ceramica by Althea 151
Stone Plus H. 3 Gel Coat 149
Up H. 3 by Althea 150

RUBINETTERIE 153

Cox by Paini 155
Dax - R by Paini 157
Le Mans by Paini 161
My Shower by Paini 165
Nove by Paini 159
P3 by Paini 163
Pilot by Paini 163

BOX DOCCIA 167

Angolare Easy 179
Angolare Luxury Singolo Lato 181
Doppia Scorrevole Easy 185
Saloon Easy 173
Scorrevole Easy 177
Scorrevole Luxury 183
Semicircolare Easy 175
Soffietto Easy 171
Walk-in 169

PEZZI RICAMBIO BOX DOCCIA 186

MOBILI DA BAGNO 187

Composizione Andy 189
Mensoloni H10 191
Mobili Lavanderia 193

SCHEDE TECNICHE 195

Sanitari 196
Lavabi d'arredo 206
Rubinetterie 208
My Shower by Paini 214


Altair Ceramiche

# LAVORAZIONI PEZZI SPECIALI

*Un ulteriore servizio ALTAIR! Per la nostra Clientela realizziamo pezzi con lavorazioni speciali di elementi a "L", a "Becco di civetta", gradini "Costa retta", lavorazioni a Jolly e quant'altro* ***su tutti i nostri prodotti.*** *Per eventuali lavorazioni non raffigurate quali griglie, gradini antislip, etc. richiedi un preventivo ai nostri operatori.*

*Lavorazione Becco di Civetta h. 7,5/8,5/9,5 cm*
*da 0 a 120 cm: €/ML LA 01*

*Lavorazione solo taglio netto h. 7,5/8,5/9,5 cm*
*da 0 a 120 cm: €/ML LA 02*

*Lavorazione a Jolly da 0 a 60 cm: €/ML LA 08*
*Lavorazione a Jolly da 61 a 120 cm: €/ML LA 13*

*Elemento a "L" da taglio h. 4 cm*
*da 0 a 60 cm: €/ML LA 03*

*Elemento a "L" da taglio h. 4 cm*
*da 61 a 120 cm: €/ML LA 04*

***Importante: tutte le nostre lavorazioni sono effettuate sul tono che voi acquistate!***

*Gradino Costa Retta da taglio h. 4 cm*
*da 0 a 120 cm: €/ML LA 05*

*Angoli colonne h. da 0 a 10 cm, incollato*
*3 formati - €/PZ LA 06*

*Angoli colonne h. da 11 a 25 cm, incollato*
*3 formati - €/PZ LA 07*

# PAVIMENTI

STORMSTONE

Brokenstone

# Brokenstone White

**BKS120WHT** BROKENSTONE WHITE CARVING RETT. 60X120 - *F0165*

**BKS60WHT** BROKENSTONE WHITE CARVING RETT. 60X60 - *F0169*

**LAVORAZIONI PEZZI SPECIALI**

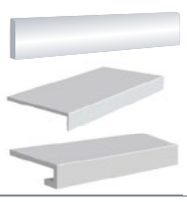

*Lavorazione Becco di Civetta h. 7,5/8,5/9,5 cm*
*€/ML: LA01*

*Elemento a "L" da taglio h. 4 cm*
*€/ML: LA03 60x60 - LA04 60x120*

*Gradino Costa Retta da taglio h. 4 cm*
*€/ML: LA05*

| FORMATO | PZ/BOX | MQ/BOX | KG/BOX | BOX/PLT | MQ/PLT | KG/PLT | SPESSORE | MQ/CTR |
|---|---|---|---|---|---|---|---|---|
| 60x60 | 4 | 1,44 | 29 | 36 | 51,84 | 1044 | 9 mm | 1451,52 |
| 60x120 | 2 | 1,44 | 30 | 34 | 48,96 | 1020 | 10 mm | 1419,84 |

Storm Grey

# Storm Grey

**STM120GR** STORM GREY CARVING RETT. 60X120 - *F0165*

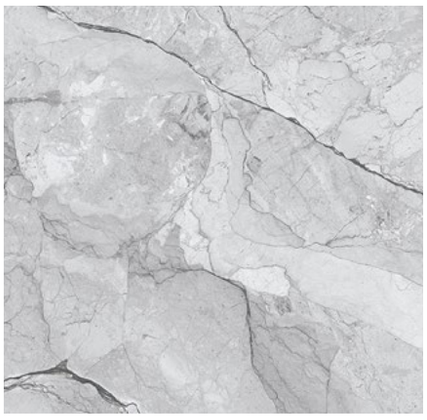

**STM60GR** STORM GREY CARVING RETT. 60X60 - *F0169*

**LAVORAZIONI PEZZI SPECIALI**

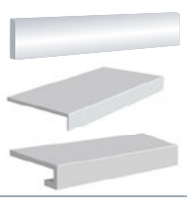

*Lavorazione Becco di Civetta h. 7,5/8,5/9,5 cm*
*€/ML: LA01*

*Elemento a "L" da taglio h. 4 cm*
*€/ML: LA03 60x60 - LA04 60x120*

*Gradino Costa Retta da taglio h. 4 cm*
*€/ML: LA05*

| FORMATO | PZ/BOX | MQ/BOX | KG/BOX | BOX/PLT | MQ/PLT | KG/PLT | SPESSORE | MQ/CTR |
|---|---|---|---|---|---|---|---|---|
| 60x60 | 4 | 1,44 | 29 | 36 | 51,84 | 1044 | 9 mm | 1451,52 |
| 60x120 | 2 | 1,44 | 30 | 34 | 48,96 | 1020 | 10 mm | 1419,84 |

Wirlwind Sand

# Wirlwind Sand

**WHW120SND** WHIRLWIND SAND CARVING RETT. 60X120 - *F0165*

**WHW60SND** WHIRLWIND SAND CARVING RETT. 60X60 - *F0169*

**LAVORAZIONI PEZZI SPECIALI**

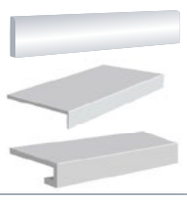

*Lavorazione Becco di Civetta h. 7,5/8,5/9,5 cm*
*€/ML: LA01*

*Elemento a "L" da taglio h. 4 cm*
*€/ML: LA03 60x60 - LA04 60x120*

*Gradino Costa Retta da taglio h. 4 cm*
*€/ML: LA05*

| FORMATO | PZ/BOX | MQ/BOX | KG/BOX | BOX/PLT | MQ/PLT | KG/PLT | SPESSORE | MQ/CTR |
|---|---|---|---|---|---|---|---|---|
| 60x60 | 4 | 1,44 | 29 | 36 | 51,84 | 1044 | 9 mm | 1451,52 |
| 60x120 | 2 | 1,44 | 30 | 34 | 48,96 | 1020 | 10 mm | 1419,84 |

Stone Lux Grey

# Stone Lux Grey

**STN120LG** STONE LUX GREY LEVIGATO RETT. 60X120 - *F0162*

**STN60LG** STONE LUX GREY LEVIGATO RETT. 60X60 - *F0160*

**LAVORAZIONI PEZZI SPECIALI**

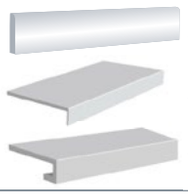

*Lavorazione Becco di Civetta h. 7,5/8,5/9,5 cm*
*€/ML: LA01*

*Elemento a "L" da taglio h. 4 cm*
*€/ML: LA03 60x60 - LA04 60x120*

*Gradino Costa Retta da taglio h. 4 cm*
*€/ML: LA05*

| FORMATO | PZ/BOX | MQ/BOX | KG/BOX | BOX/PLT | MQ/PLT | KG/PLT | SPESSORE | MQ/CTR |
|---|---|---|---|---|---|---|---|---|
| 60x60 | 4 | 1,44 | 29 | 36 | 51,84 | 1044 | 9 mm | 1451,52 |
| 60x120 | 2 | 1,44 | 30 | 34 | 48,96 | 1020 | 10 mm | 1419,84 |

Breccia Greige

# Breccia Greige

**BRE120GR** BRECCIA GREIGE LEVIGATO RETT. 60X120 - *F0162*

**BRE60GR** BRECCIA GREIGE LEVIGATO RETT. 60X60 - *F0160*

GL
R
MC
DIGITAL TECHNOLOGY
V4

MARMI

**LAVORAZIONI PEZZI SPECIALI**

*Lavorazione Becco di Civetta h. 7,5/8,5/9,5 cm*
*€/ML: LA01*

*Elemento a "L" da taglio h. 4 cm*
*€/ML: LA03 60x60 - LA04 60x120*

*Gradino Costa Retta da taglio h. 4 cm*
*€/ML: LA05*

| FORMATO | PZ/BOX | MQ/BOX | KG/BOX | BOX/PLT | MQ/PLT | KG/PLT | SPESSORE | MQ/CTR |
|---|---|---|---|---|---|---|---|---|
| 60x60 | 4 | 1,44 | 29 | 36 | 51,84 | 1044 | 9 mm | 1451,52 |
| 60x120 | 2 | 1,44 | 30 | 34 | 48,96 | 1020 | 10 mm | 1419,84 |

Pulpis Greige

# Pulpis Greige

**PUL120GRE** PULPIS GREIGE LEVIGATO RETT. 60X120 - *F0161*

**PUL60GRE** PULPIS GREIGE LEVIGATO RETT. 60X60 - *F0166*

**LAVORAZIONI PEZZI SPECIALI**

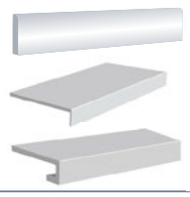

*Lavorazione Becco di Civetta h. 7,5/8,5/9,5 cm*
*€/ML: LA01*

*Elemento a "L" da taglio h. 4 cm*
*€/ML: LA03 60x60 - LA04 60x120*

*Gradino Costa Retta da taglio h. 4 cm*
*€/ML: LA05*

| FORMATO | PZ/BOX | MQ/BOX | KG/BOX | BOX/PLT | MQ/PLT | KG/PLT | SPESSORE | MQ/CTR |
|---|---|---|---|---|---|---|---|---|
| 60x60 | 4 | 1,44 | 29 | 36 | 51,84 | 1044 | 9 mm | 1451,52 |
| 60x120 | 2 | 1,44 | 30 | 34 | 48,96 | 1020 | 10 mm | 1419,84 |

# MARMI

ROUND HILL
dorset cereals
BUCKWHEAT
BUCKWHEAT
BUCKWHEAT
Marble Statuario

# Marble Statuario

**MRL120ST** MARBLE STATUARIO LEVIGATO RETT. 60X120 - *F0161*

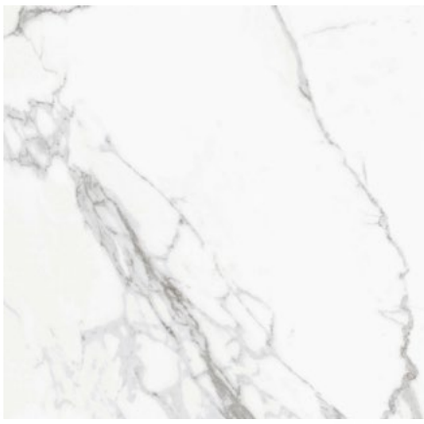

**MRL60ST** MARBLE STATUARIO LEVIGATO RETT. 60X60 - *F0166*

# Gold Calacatta

**GLD120CA** GOLD CALACATTA LEVIGATO 60X120 - *FO 161*

**GLD60CA** GOLD CALACATTA LEVIGATO 60X60 - *FO 166*

**LAVORAZIONI PEZZI SPECIALI**

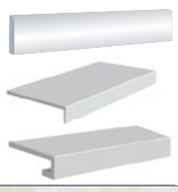

*Lavorazione Becco di Civetta h. 7,5/8,5/9,5 cm*
*€/ML: LA01*

*Elemento a "L" da taglio h. 4 cm*
*€/ML: LA03*

*Gradino Costa Retta da taglio h. 4 cm*
*€/ML: LA05*

| FORMATO | PZ/BOX | MQ/BOX | KG/BOX | BOX/PLT | MQ/PLT | KG/PLT | SPESSORE | MQ/CTR |
|---|---|---|---|---|---|---|---|---|
| 60x60 | 4 | 1,44 | 29 | 36 | 51,84 | 1044 | 9 mm | 1451,52 |
| 60x120 | 2 | 1,44 | 30 | 34 | 48,96 | 1020 | 10 mm | 1419,84 |

MARMI PREGIATI

Super Statuario

# Super Statuario

**SUP120STA** SUPER STATUARIO LEVIGATO RETT. 60X120 - *F0162*

**SUP60STA** SUPER STATUARIO LEVIGATO RETT. 60X60 - *F0160*

# Black Marquinia

**BLK120MRQ** BLACK MARQUINIA LEVIGATO RETT. 60X120 - *F0163*

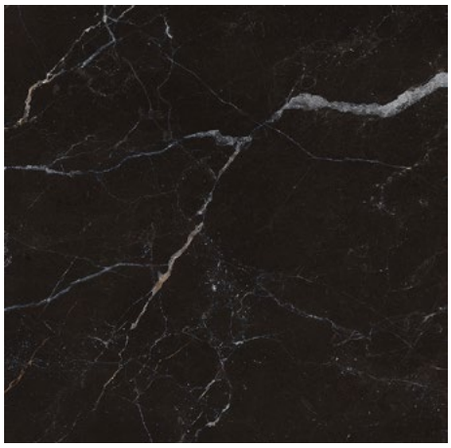

**BLK60MRQ** BLACK MARQUINIA LEVIGATO RETT. 60X60 - *F0167*

GL
R
MC
DIGITAL TECHNOLOGY
V4

MARMI PREGIATI

**LAVORAZIONI PEZZI SPECIALI**

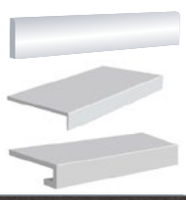

*Lavorazione Bacco di Civetta h. 7,5/8,5/9,5 cm*
*€/ML: LA01*

*Elemento a "L" da taglio h. 4 cm*
*€/ML: LA03 60x60 - LA04 60x120*

*Gradino Costa Retta da taglio h. 4 cm*
*€/ML: LA05*

| FORMATO | PZ/BOX | MQ/BOX | KG/BOX | BOX/PLT | MQ/PLT | KG/PLT | SPESSORE | MQ/CTR |
|---|---|---|---|---|---|---|---|---|
| 60x60 | 4 | 1,44 | 29 | 36 | 51,84 | 1044 | 9 mm | 1451,52 |
| 60x120 | 2 | 1,44 | 30 | 34 | 48,96 | 1020 | 10 mm | 1419,84 |

IRON

# Beige



**PF00019027** IRON BEIGE 80X80 RETT. - *FO 124*





**PF00019132** IRON BEIGE 60X120 RETT. - *FO 117*



**PF00017965** IRON BEIGE 60X60 RETT. - *FO 115*
**PF00017995** IRON BEIGE 60X60 GRIP RETT. - *FO 155* ▲
**PF00018190** IRON BEIGE 60X60 RETT. 20mm - *FO 125* ▲

**PF00019146** IRON ESAGONE 60X120 RETT. - *FO 118*



**PF00017970** IRON BEIGE 30X60 RETT. - *FO 115*
**PF00018000** IRON BEIGE 30X60 GRIP RETT. - *FO 155* ▲

**LAVORAZIONI PEZZI SPECIALI**

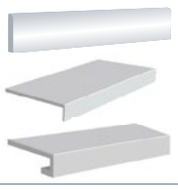

*Lavorazione Becco di Civetta h. 7,5/8,5/9,5 cm*
*€/ML: LA01*

*Elemento a "L" da taglio h. 4 cm*
*€/ML: LA03*

*Gradino Costa Retta da taglio h. 4 cm*
*€/ML: LA05*

| FORMATO | PZ/BOX | MQ/BOX | KG/BOX | BOX/PLT | MQ/PLT | KG/PLT | SPESSORE |
|---|---|---|---|---|---|---|---|
| 30x60 | 8 | 1,44 | 23,33 | 40 | 57,60 | 933 | 8,2 mm |
| 60x60 | 4 | 1,44 | 23,33 | 32 | 46,08 | 746 | 8,2 mm |
| 60X60 20mm | 2 | 0,73 | 32,10 | 32 | 23,36 | 1027,80 | 20 mm |
| 80x80 | 2 | 1,29 | 22,58 | 36 | 46,44 | 812,88 | 9,2 mm |
| 60X119,8 | 2 | 1,44 | 26,35 | 36 | 51,84 | 948,60 | 9,2 mm |

Grigio

# Grigio

**PF00019028** IRON GRIGIO 80X80 RETT. - *FO 124*

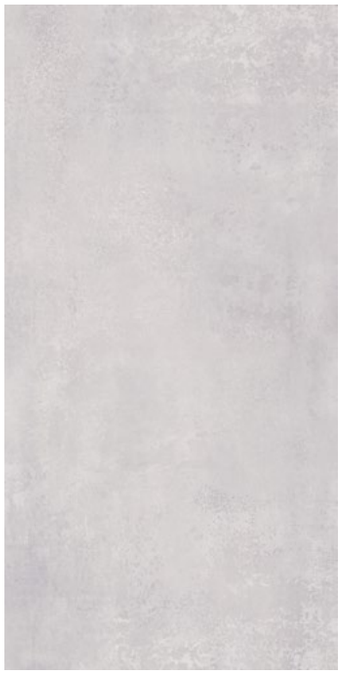

**PF00019133** IRON GRIGIO 60X120 RETT. - *FO 117*

**PF00017966** IRON GRIGIO 60X60 RETT. - *FO 115*
**PF00017996** IRON GRIGIO 60X60 GRIP RETT. - *FO 155* ▲
**PF00018191** IRON GRIGIO 60X60 RETT. 20mm - *FO 125* ▲

**PF00019145** IRON TROPICO 60X120 RETT. - *FO 118*

**PF00017971** IRON GRIGIO 30X60 RETT. - *FO 115*
**PF00018001** IRON GRIGIO 30X60 GRIP RETT. - *FO 155* ▲

**LAVORAZIONI PEZZI SPECIALI**

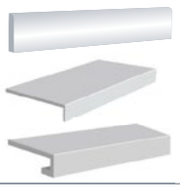

*Lavorazione Becco di Civetta h. 7,5/8,5/9,5 cm*
*€/ML: LA01*

*Elemento a "L" da taglio h. 4 cm*
*€/ML: LA03*

*Gradino Costa Retta da taglio h. 4 cm*
*€/ML: LA05*

| FORMATO | PZ/BOX | MQ/BOX | KG/BOX | BOX/PLT | MQ/PLT | KG/PLT | SPESSORE |
|---|---|---|---|---|---|---|---|
| 30x60 | 8 | 1,44 | 23,33 | 40 | 57,60 | 933 | 8,2 mm |
| 60x60 | 4 | 1,44 | 23,33 | 32 | 46,08 | 746 | 8,2 mm |
| 60X60 20mm | 2 | 0,73 | 32,10 | 32 | 23,36 | 1027,80 | 20 mm |
| 80x80 | 2 | 1,29 | 22,58 | 36 | 46,44 | 812,88 | 9,2 mm |
| 60X119,8 | 2 | 1,44 | 26,35 | 36 | 51,84 | 948,60 | 9,2 mm |

IRON

# Perla



**PF00019026** IRON PERLA 80X80 RETT. - *FO 124*





**PF00019131** IRON PERLA 60X120 RETT. - *FO 117*



**PF00017964** IRON PERLA 60X60 RETT. - *FO 115*
**PF00017994** IRON PERLA 60X60 GRIP RETT. - *FO 155* ▲

**PF00019144** IRON FIORE 60X120 RETT. - *FO 118*



**PF00017969** IRON PERLA 30X60 RETT. - *FO 115*
**PF00017999** IRON PERLA 30X60 GRIP RETT. - *FO 155* ▲

**LAVORAZIONI PEZZI SPECIALI**

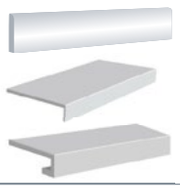

*Lavorazione Becco di Civetta h. 7,5/8,5/9,5 cm*
*€/ML: LA01*

*Elemento a "L" da taglio h. 4 cm*
*€/ML: LA03*

*Gradino Costa Retta da taglio h. 4 cm*
*€/ML: LA05*

| FORMATO | PZ/BOX | MQ/BOX | KG/BOX | BOX/PLT | MQ/PLT | KG/PLT | SPESSORE |
|---|---|---|---|---|---|---|---|
| 30x60 | 8 | 1,44 | 23,33 | 40 | 57,60 | 933 | 8,2 mm |
| 60x60 | 4 | 1,44 | 23,33 | 32 | 46,08 | 746 | 8,2 mm |
| 80x80 | 2 | 1,29 | 22,58 | 36 | 46,44 | 812,88 | 9,2 mm |
| 60X119,8 | 2 | 1,44 | 26,35 | 36 | 51,84 | 948,60 | 9,2 mm |

CEMENTO
Grigio

# Beige



**CMT60BG** CEMENTO BEIGE 60X60 RETT. - *F0168*



**CMT120BG** CEMENTO BEIGE 60X120 RETT. - *F0164*



CEMENTI MINIMALE BEIGE 7,5X60 - *L60*

# Grigio

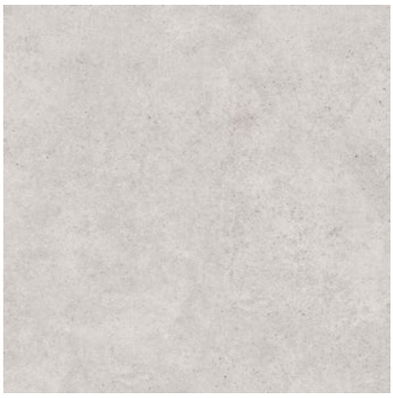

**CMT60GR** CEMENTO GRIGIO 60X60 RETT. - *F0168*

**CMT120GR** CEMENTO GRIGIO 60X120 RETT. - *F0164*

CEMENTI TECNICA GRIGIO 7,5X60 - *L60*

**LAVORAZIONI PEZZI SPECIALI**

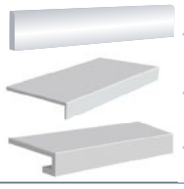

*Lavorazione Becco di Civetta h. 7,5/8,5/9,5 cm*
*€/ML: LA01*

*Elemento a "L" da taglio h. 4 cm*
*€/ML: LA03*

*Gradino Costa Retta da taglio h. 4 cm*
*€/ML: LA05*

*Nota: il formato 61x61 è disponibile su ordinazione e solo per pallet interi.*

| FORMATO | PZ/BOX | MQ/BOX | KG/BOX | BOX/PLT | MQ/PLT | KG/PLT | SPESSORE |
|---|---|---|---|---|---|---|---|
| 60x60 | 4 | 1,44 | 29 | 36 | 51,84 | 1044 | 9 mm |
| 60x120 | 2 | 1,44 | 30 | 34 | 48,96 | 1020 | 10 mm |
| 7,5X60 | 20 | ML12 | 15,6 | 56 | ML672 | 873,6 | —— |

STONE-R10

# Antrax

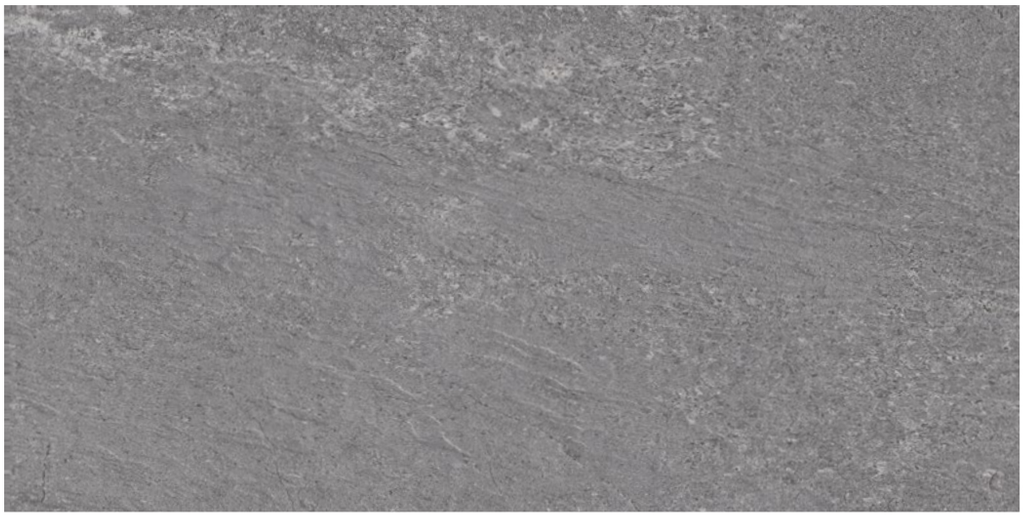

**ST003120** STONE ANTRAX RETT. R10 60X120 - *F051* ▲

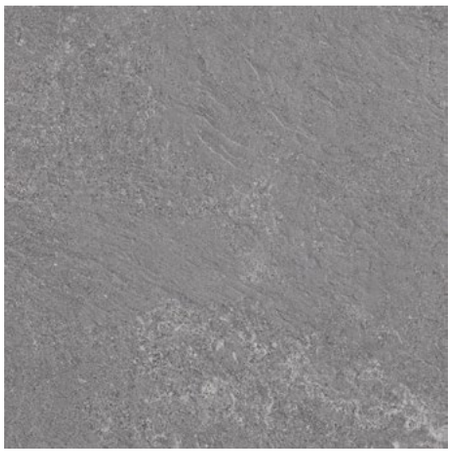

**ST00360** STONE ANTRAX RETT. R10 60X60 - *F049* ▲

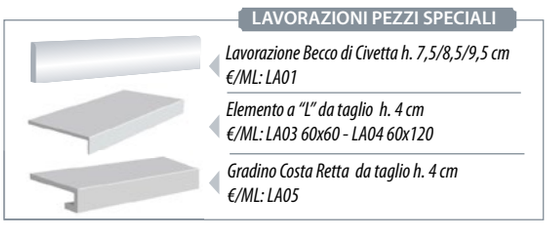


| FORMATO | PZ/BOX | MQ/BOX | KG/BOX | BOX/PLT | MQ/PLT | KG/PLT | SPESSORE |
|---|---|---|---|---|---|---|---|
| 60x60 | 4 | 1,44 | 29 | 40 | 57,60 | 1160 | 10 mm |
| 60x120 | 2 | 1,44 | 30 | 30 | 43,20 | 900 | 10 mm |
| 16x40 | 15 | 0,96 | 17,5 | 60 | 57,6 | 1050 | 8/12 mm |

# Beige

**ST001120** STONE BEIGE RETT. R10 60X120 - *F051* ▲

**ST00160** STONE BEIGE RETT. R10 60X60 - *F049* ▲

# Grigio

**ST002120** STONE GRIGIO RETT. R10 60X120 - *F051* ▲

**ST00260** STONE GRIGIO RETT. R10 60X60 - *F049* ▲

GP
R
MC
V4
DIGITAL TECHNOLOGY
R10

STONE R-10

**LAVORAZIONI PEZZI SPECIALI**

*Lavorazione Becco di Civetta h. 7,5/8,5/9,5 cm*
*€/ML: LA01*

*Elemento a "L" da taglio h. 4 cm*
*€/ML: LA03 60x60 - LA04 60x120*

*Gradino Costa Retta da taglio h. 4 cm*
*€/ML: LA05*

| FORMATO | PZ/BOX | MQ/BOX | KG/BOX | BOX/PLT | MQ/PLT | KG/PLT | SPESSORE |
|---|---|---|---|---|---|---|---|
| 60x60 | 4 | 1,44 | 29 | 40 | 57,60 | 1160 | 10 mm |
| 60x120 | 2 | 1,44 | 30 | 30 | 43,20 | 900 | 10 mm |
| 16x40 | 15 | 0,96 | 17,5 | 60 | 57,6 | 1050 | 8/12 mm |

NEW FACTORY

**PF00019120** NEW FACTORY ANTRACITE 60X60 - *FO 151*

**PF00019119** NEW FACTORY TAUPE 60X60 - *FO 135*

**PF00012130** NEW FACTORY ANTRACITE 30X60 - *FO 150*

**PF00012129** NEW FACTORY TAUPE 30X60 - *FO 134*

CEMENTI MINIMALE BLACK 7,5X60 - *L 60*

CEMENTI NIMES 8X45 - *L 45*

**PF00019118** NEWFACTORY GREY 60X60 - *FO 135*



**PF00019117** NEW FACTORY WHITE 60X60 - *FO 135*

**PF00012128** NEW FACTORY GREY 30X60 - *FO 134*



**PF00012127** NEW FACTORY WHITE 30X60 - *FO 134*

CEMENTI MINIMALE GREY 7,5X60 - *L 60*



CEMENTI MINIMALE WHITE 7,5X60 - *L 60*

**LAVORAZIONI PEZZI SPECIALI**

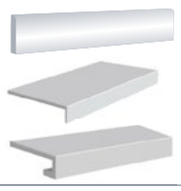

*Lavorazione Becco di Civetta h. 7,5/8,5/9,5 cm*
*€/ML: LA01*

*Elemento a "L" da taglio h. 4 cm*
*€/ML: LA03*

*Gradino Costa Retta da taglio h. 4 cm*
*€/ML: LA05*

| FORMATO | PZ/BOX | MQ/BOX | KG/BOX | BOX/PLT | MQ/PLT | KG/PLT | SPESSORE |
|---|---|---|---|---|---|---|---|
| 30x60 | 8 | 1,44 | 23,33 | 40 | 57,60 | 933 | 8,2 mm |
| 60x60 | 4 | 1,44 | 23,33 | 32 | 46,08 | 746 | 8,2 mm |
| 7,5X60 | 20 | ML12 | 15,60 | 56 | ML672 | 873,60 | —— |
| 8X45 | 22 | ML9,90 | 12,60 | 54 | ML534,6 | 680,40 | —— |

Beige

**PF00016685** SOSTANZA BEIGE 60X60 RETT. - *FO 114*

**PF00016683** SOSTANZA GRIGIO 60X60 RETT. - *FO 114*



**PF00018658** SOSTANZA BEIGE 30X60 RETT. - *FO 136*

**PF00018656** SOSTANZA GRIGIO 30X60 RETT. - *FO 136*



CEMENTI MINIMALE BEIGE 7,5X60 - L 60

CEMENTI TECNICA GRIGIO 7,5X60 - *L 60*

**PF00016684** SOSTANZA TORTORA 60X60 RETT. - *FO 114*

**PF00018657** SOSTANZA TORTORA 30X60 - *FO 136*



CEMENTI MINIMALE WHITE 7,5X60 - *L 60*

*Abbinamento consigliato (pag. 88-89)*

ROCK CREAM 7,5X38,5 - *FO 501*

ROCK BLACK 7,5X38,5 - *FO 501*

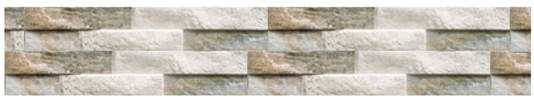

ROCK GREEN 7,5X38,5 - *FO 501*

**LAVORAZIONI PEZZI SPECIALI**

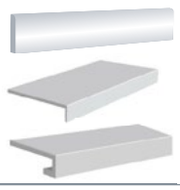

*Lavorazione Becco di Civetta h. 7,5/8,5/9,5 cm*
*€/ML: LA01*

*Elemento a "L" da taglio h. 4 cm*
*€/ML: LA03*

*Gradino Costa Retta da taglio h. 4 cm*
*€/ML: LA05*

| FORMATO | PZ/BOX | MQ/BOX | KG/BOX | BOX/PLT | MQ/PLT | KG/PLT | SPESSORE |
|---|---|---|---|---|---|---|---|
| 30x60 | 8 | 1,44 | 20,59 | 40 | 57,60 | 824 | 7,4 mm |
| 60x60 | 4 | 1,44 | 20,59 | 32 | 46,08 | 659 | 7,4 mm |
| 7,5X60 | 20 | ML12 | 15,60 | 56 | ML672 | 873,60 | —— |
| 7,5X38,5 | 26 | 0,75 | 13,40 | 70 | 52,5 | 958 | 8/12 mm |

Grigio

## Beige

**PF00010332** RIFLESSI BEIGE 45X45 - *FO 147*

MARMI SAHARA 7,5X60 - *L 60*

## Grigio

**PF00010333** RIFLESSI GRIGIO 45X45 - *FO 147*

PIETRE CERVARA 8X45 - *L 45*

## Azzurro

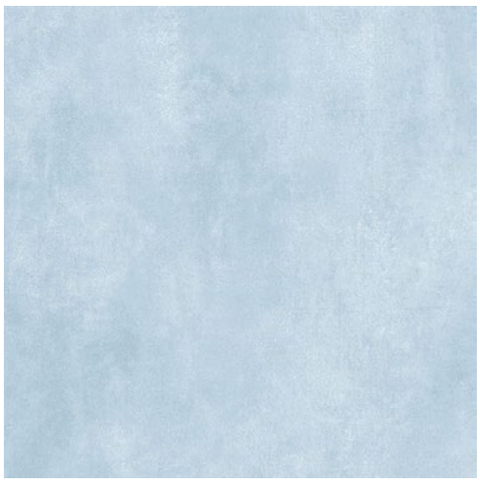

**PF00012067** ISLAND AZZURRO 45X45 - *FO 174*

## Verde

**PF00012068** ISLAND VERDE 45X45 - *FO 174*

**LAVORAZIONI PEZZI SPECIALI**

*Lavorazione Becco di Civetta h. 7,5/8,5/9,5 cm*
*€/ML: LA01*

*Elemento a "L" da taglio h. 4 cm*
*€/ML: LA03*

*Gradino Costa Retta da taglio h. 4 cm*
*€/ML: LA05*

| FORMATO | PZ/BOX | MQ/BOX | KG/BOX | BOX/PLT | MQ/PLT | KG/PLT | SPESSORE |
|---|---|---|---|---|---|---|---|
| 45,5x45,5 | 8 | 1,66 | 26,25 | 48 | 79,68 | 1260 | 8,2 mm |
| 7,5x60 | 20 | ML 12 | 15,60 | 56 | ML 672 | 873,6 | —— |
| 8x45 | 22 | ML 9,9 | 12,60 | 54 | ML 534,6 | 680,4 | —— |

Decor Mix

# Decor Mix

**2525K0CDGM** OCEANIE DECOR MIX GLOSSY 25X25 - *F096*

*Abbinamento consigliato (pag. 89)*

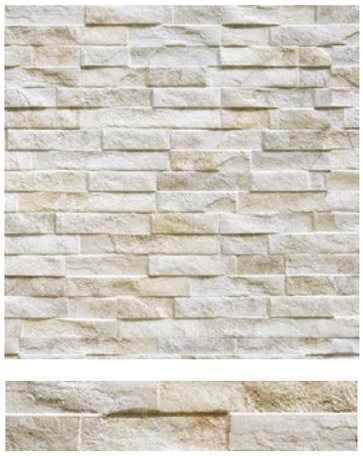

**075KROCR** ROCK CREAM 7,5x38,5 - *F0501*

**LAVORAZIONI PEZZI SPECIALI**

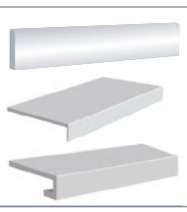

*Lavorazione Becco di Civetta h. 7,5/8,5/9,5 cm*
*€/ML: LA01*

*Elemento a "L" da taglio h. 4 cm*
*€/ML: LA03*

*Gradino Costa Retta da taglio h. 4 cm*
*€/ML: LA05*

*NOTA: Non è garantito un numero minimo di soggetti differenti all'interno della scatola.*

| FORMATO | PZ/BOX | MQ/BOX | KG/BOX | BOX/PLT | MQ/PLT | KG/PLT | SPESSORE |
|---|---|---|---|---|---|---|---|
| 25x25 | 20 | 1,25 | 24,2 | 54 | 67,5 | 1327 | 8,5 mm |
| 7,5x38,5 | 26 | 0,75 | 13,4 | 70 | 52,5 | 958 | 8/12 mm |

Emerald

**625KEMGL** OCEANI EMERALD GLOSSY 6X25 - *FO 133*

**625KAMGL** OCEANI MALDIVE GLOSSY 6X25 - *FO 133*

**625KCOPEGL** COLORS PEARL GLOSSY 6X25 - *FO 133*

**625KCOSMGL** COLORS SMOKE GLOSSY 6X25 - *FO 133*

*Abbinamento consigliato (pag. 47)*

**25KOCDGM** OCEANI DECOR MIX GLOSSY 25X25 - *FO 96*

**LAVORAZIONI PEZZI SPECIALI**

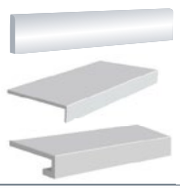

*Lavorazione Becco di Civetta h. 7,5/8,5/9,5 cm*
*€/ML: LA01*

*Elemento a "L" da taglio h. 4 cm*
*€/ML: LA03*

*Gradino Costa Retta da taglio h. 4 cm*
*€/ML: LA05*

| FORMATO | PZ/BOX | MQ/BOX | KG/BOX | BOX/PLT | MQ/PLT | KG/PLT | SPESSORE |
|---|---|---|---|---|---|---|---|
| 6x25 | 50 | 0,75 | 14,0 | 84 | 63,0 | 1190 | 9 mm |
| 25x25 | 20 | 1,25 | 24,2 | 54 | 67,5 | 1327 | 8,5 mm |

GP

V1

OCEANI

OCEANI

Black

**625KC0BLGL** COLORS BLACK GLOSSY 6X25 - *FO 133*

**625KC0BLM** COLORS BLACK MATT 6X25 - *FO 133*

**625KC0WHGL** COLORS WHITE GLOSSY 6X25 - *FO 133*

**625KC0WHM** COLORS WHITE MATT 6X25 - *FO 133*

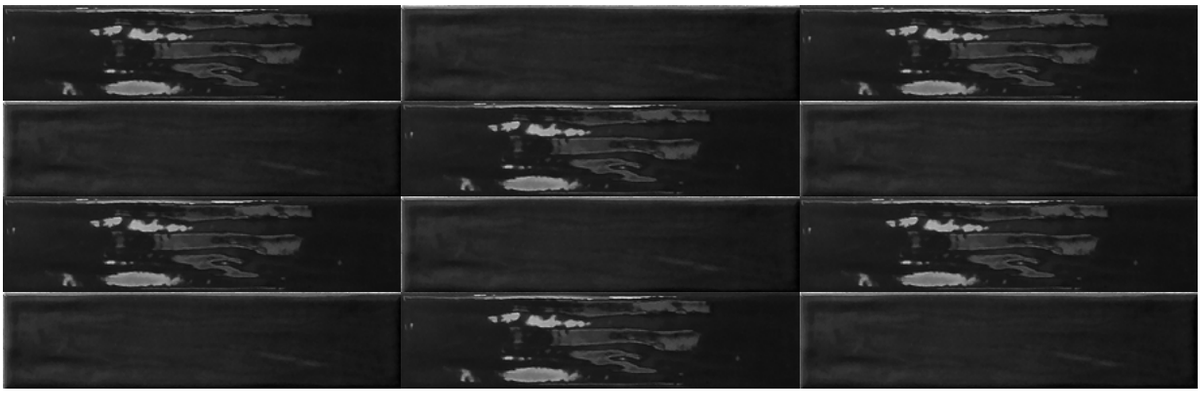

COLORS BLACK GLOSSY 6X25 + COLORS BLACK MATT 6X25

**LAVORAZIONI PEZZI SPECIALI**

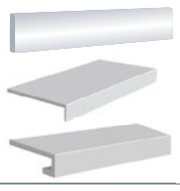

*Lavorazione Becco di Civetta h. 7,5/8,5/9,5 cm*
*€/ML: LA01*

*Elemento a "L" da taglio h. 4 cm*
*€/ML: LA03*

*Gradino Costa Retta da taglio h. 4 cm*
*€/ML: LA05*

| FORMATO | PZ/BOX | MQ/BOX | KG/BOX | BOX/PLT | MQ/PLT | KG/PLT | SPESSORE |
|---|---|---|---|---|---|---|---|
| 6x25 | 50 | 0,75 | 14,0 | 84 | 63,0 | 1190 | 9 mm |
| 25x25 | 20 | 1,25 | 24,2 | 54 | 67,5 | 1327 | 8,5 mm |

Decoro Antico

# Bianco

**2525KLCBI**
LE CASCINE BIANCO 25X25 - *F095*

# Decoro Antico

**2525KLCDAM** LE CASCINE DECORO ANTICO MIX 25X25 - *F096*

*Abbinamenti consigliati (pag. 89, 67)*

**075KROCR** ROCK CREAM 7,5x38,5 - *F0501*

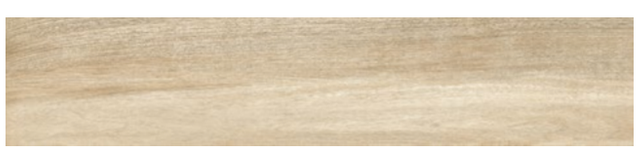

**DK002** DESK MIELE 22,8X91,5 - *F025*

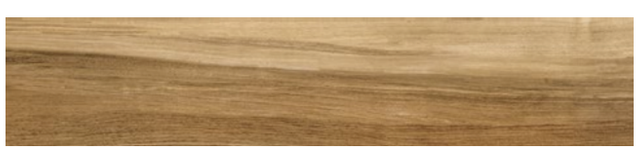

**DK003** DESK NOCE 22,8X91,5 - *F025*

**LAVORAZIONI PEZZI SPECIALI**

*Lavorazione Becco di Civetta h. 7,5/8,5/9,5 cm*
*€/ML: LA01*

*Elemento a "L" da taglio h. 4 cm*
*€/ML: LA03 60x60 - LA04 60x120*

*Gradino Costa Retta da taglio h. 4 cm*
*€/ML: LA05*

*NOTA: Non è garantito un numero minimo di soggetti differenti all'interno della scatola.*

| FORMATO | PZ/BOX | MQ/BOX | KG/BOX | BOX/PLT | MQ/PLT | KG/PLT | SPESSORE |
|---|---|---|---|---|---|---|---|
| 25x25 | 20 | 1,25 | 24,2 | 54 | 67,5 | 1327 | 8,5 mm |
| 22,8x91,5 | 6 | 1,26 | 22,60 | 50 | 68,04 | 1240 | 9,2 mm |
| 7,5x38,5 | 26 | 075 | 13,4 | 70 | 52,5 | 958 | 8/12 mm |

# ESAGONE CEMENTI

# Silver - Silver Tex

## Ice

**15ESAGCEIC** ESAGONA
Cementi Ice
*15x17,3 - F0400*

## Decoro Misto 900

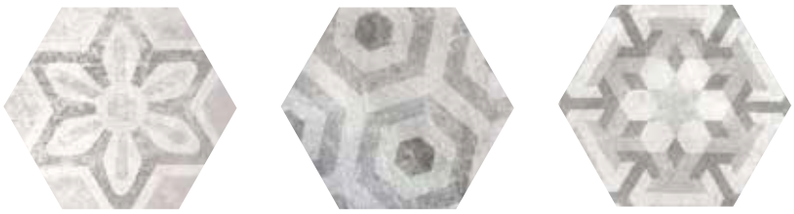

**15ESIC900** ESAGONA
Cementi Ice Decoro Misto 900 *15x17,3 - F0401*

## Ice

**15ESAGCEIC** ESAGONA
Cementi Ice
*15x17,3 - F0400*

## Decoro Misto Tex

**15ESICTEX** ESAGONA
Cementi Ice Decoro Misto Tex *15x17,3 - F0401*

## Silver

**15ESAGCESI** ESAGONA
Cementi Silver
*15x17,3 - F0400*

## Silver Decoro Misto Tex

**15ESSITEX** ESAGONA
Cementi Silver Decoro Misto Tex *15x17,3 - F0401*

*Abbinamenti consigliati (pag. 88 ,89)*

**075KROBL** ROCK BLACK 7,5x38,5 - *F0501*

**075KROGREY** ROCK GREY 7,5x38,5 - *F0501*

**075KROGR** ROCK GREEN 7,5x38,5 - *F0501*

**075KROWH** ROCK WHITE 7,5x38,5 - *F0501*

| FORMATO | PZ/BOX | MQ/BOX | KG/BOX | BOX/PLT | MQ/PLT | KG/PLT | SPESSORE |
|---|---|---|---|---|---|---|---|
| 15x17,3 | 25 | 0,49 | 10 | 100 | 49 | 1000 | 8,5 mm |
| 15x17,3 Dec | 25 | 0,49 | 10 | 60 | 29,4 | 600 | 8,5 mm |
| 7,5x38,5 | 26 | 075 | 13,4 | 70 | 52,5 | 958 | 8/12 mm |

*Ice - Decoro Misto Ice 900*

Antrax

Silver - Decoro Misto Silver 900

EFFETTO LEGNO

Grey

## Beige

**AMB120BG** AMBIENT BEIGE 20X120 RETT. - *F0170*

LEGNI TEAK 7,5X60 - *L60*

## Grey

**AMB120GR** AMBIENT GREY 20X120 RETT. - *F0170*

LEGNI FRASSINO 7,5X60 - *L60*

**LAVORAZIONI PEZZI SPECIALI**

*Lavorazione Becco di Civetta h. 7,5/8,5/9,5 cm*
*€/ML: LA01*

*Elemento a "L" da taglio h. 4 cm*
*€/ML: LA04*

*Gradino Costa Retta da taglio h. 4 cm*
*€/ML: LA05*

| FORMATO | PZ/BOX | MQ/BOX | KG/BOX | BOX/PLT | MQ/PLT | KG/PLT | SPESSORE | MQ/CTR |
|---|---|---|---|---|---|---|---|---|
| 20x120 | 5 | 1,20 | 23,5 | 48 | 57,6 | 1128 | 10 mm | 1209,6 |
| 7,5x60 | 20 | ML 12 | 15,6 | 56 | ML 672 | 873,6 | —— | —— |

WOOD

# Sbiancato

**WOOSB** WOOD SBIANCATO RETT. 20X120 - *F0171*

WOOD BETULLA 8X45 - *L45*

# Grey

**WOOGR** WOOD GREY RETT. 20X120 - *F0171*

WOOD GREIGE 8X45 - *L45*

# Beige

**WOOBE** WOOD BEIGE RETT. 20X120 - *F0171*

LEGNI LARICE 7,5X60 - *L60*

**LAVORAZIONI PEZZI SPECIALI**

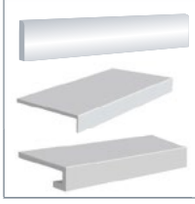

*Lavorazione Becco di Civetta h. 7,5/8,5/9,5 cm*
*€/ML: LA01*

*Elemento a "L" da taglio h. 4 cm*
*€/ML: LA04*

*Gradino Costa Retta da taglio h. 4 cm*
*€/ML: LA05*

| FORMATO | PZ/BOX | MQ/BOX | KG/BOX | BOX/PLT | MQ/PLT | KG/PLT | SPESS. |
|---|---|---|---|---|---|---|---|
| 20x120 | 4 | 0,96 | 18,45 | 40 | 38,40 | 740 | 9,5 mm |
| 20x120* | 6 | 1,44 | 27 | 36 | 51,84 | 972 | 9,5 mm |
| 7,5x60 | 20 | ML 12 | 15,6 | 56 | ML 672 | 873,6 | — |
| 8x45 | 22 | ML 9,90 | 12,60 | 54 | ML 534,60 | 680,40 | — |

*Possibilità di doppio imballo

DESK

## Bianco

**DKB120** DESK BIANCO RETT. 20X120 - *F024*



**DK001** DESK BIANCO 22,8X91,5 - *F025*



**KD001** DESK BIANCO 15X60 - *F0157*

LEGNI BOSSO 7,5X60 - *L60*

## Miele

**DKM120** DESK MIELE RETT. 20X120 - *F024*

**DK002** DESK MIELE 22,8X91,5 - *F025*

**KD002** DESK MIELE 15X60 - *F0157*

LEGNI TEAK 7,5X60 - *L60*

## Noce

**DKN120** DESK NOCE RETT. 20X120 - *F024*

**DK003** DESK NOCE 22,8X91,5 - *F025*

**KD003** DESK NOCE 15X60 - *F0157*

LEGNI TEAK 7,5X60 - *L60*

**LAVORAZIONI PEZZI SPECIALI**

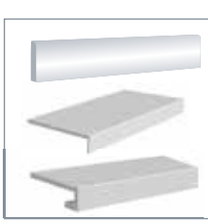

*Lavorazione Becco di Civetta h. 7,5/8,5/9,5 cm*
*€/ML: LA01*

*Elemento a "L" da taglio h. 4 cm*
*€/ML: LA04*

*Gradino Costa Retta da taglio h. 4 cm*
*€/ML: LA05*

| FORMATO | PZ/BOX | MQ/BOX | KG/BOX | BOX/PLT | MQ/PLT | KG/PLT | SPESS. |
|---|---|---|---|---|---|---|---|
| 20x120 | 4 | 0,96 | 18,45 | 40 | 38,40 | 740 | 9,5 mm |
| 22,8x91,5 | 6 | 1,26 | 22,60 | 50 | 68,04 | 1240 | 9,2 mm |
| 15x60 | 11 | 1 | 16,9 | 72 | 72 | 1236 | 8 mm |
| 7,5x60 | 20 | ML 12 | 15,6 | 56 | ML 672 | 873,6 | — |

LISTONE

Oak

CIRCEO

Frassino

# Lavato

**8850136** LISTONE LAVATO 22,8X91,5- *F025*

LEGNI FRASSINO 7,5X60 - *L60*

# Oak

**8550220** LISTONE OAK 22,8X91,5- *F025*

LEGNI TEAK 7,5X60 - *L60*

# Frassino

**8550212** CIRCEO FRASSINO 22,8X91,5- *F025*

LEGNI LARICE 7,5X60 - *L60*

**LAVORAZIONI PEZZI SPECIALI**

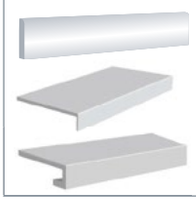

*Lavorazione Becco di Civetta h. 7,5/8,5/9,5 cm*
*€/ML: LA01*

*Elemento a "L" da taglio h. 4 cm*
*€/ML: LA04*

*Gradino Costa Retta da taglio h. 4 cm*
*€/ML: LA05*

| FORMATO | PZ/BOX | MQ/BOX | KG/BOX | BOX/PLT | MQ/PLT | KG/PLT | SPESS. |
|---|---|---|---|---|---|---|---|
| 22,8x91,5 | 6 | 1,26 | 22,60 | 54 | 68,04 | 1240 | 9,2 mm |
| 7,5x60 | 20 | ML 12 | 15,6 | 56 | ML 672 | 873,6 | — |
| 8x45 | 22 | ML 9,9 | 12,60 | 54 | ML 534,6 | 680,4 | — |

LIGNUM

## Grigio

**PF00019064** LIGNUM GRIGIO 20,5X80,7 - *FO 141*

WOOD GREIGE 8X45 - *L 45*

## Betulla

**PF00019067** LIGNUM BETULLA 20,5X80, - *FO 141*

LEGNI LARICE 7,5X60 - *L 60*

## Bianco



**PF00019066** LIGNUM BIANCO 20,5X80, - *FO 141*



ROVERE SBIANCATO 7,5X60 - *L 60*

## Avana

**PF00019065** LIGNUM AVANA 20,5X80, - *FO 141*

LEGNI TEAK 7,5X60 - *L 60*

## Ice



**PF00019068** LIGNUM ICE 20,5X80, - *FO 141*

LEGNI BOSSO 7,5X60 - *L 60*

**LAVORAZIONI PEZZI SPECIALI**

*Lavorazione Becco di Civetta h. 7,5/8,5/9,5 cm*
*€/ML: LA01*

*Elemento a "L" da taglio h. 4 cm*
*€/ML: LA03*

*Gradino Costa Retta da taglio h. 4 cm*
*€/ML: LA05*

| FORMATO | PZ/BOX | MQ/BOX | KG/BOX | BOX/PLT | MQ/PLT | KG/PLT | SPESSORE |
|---|---|---|---|---|---|---|---|
| 20,5x80,7 | 8 | 1,33 | 21,06 | 56 | 74,48 | 1179 | 8,2 mm |
| 7,5x60 | 20 | ML12 | 15,6 | 56 | ML672 | 873,6 | —— |
| 8X45 | 22 | ML9,9 | 12,60 | 54 | ML534,6 | 680,4 | —— |

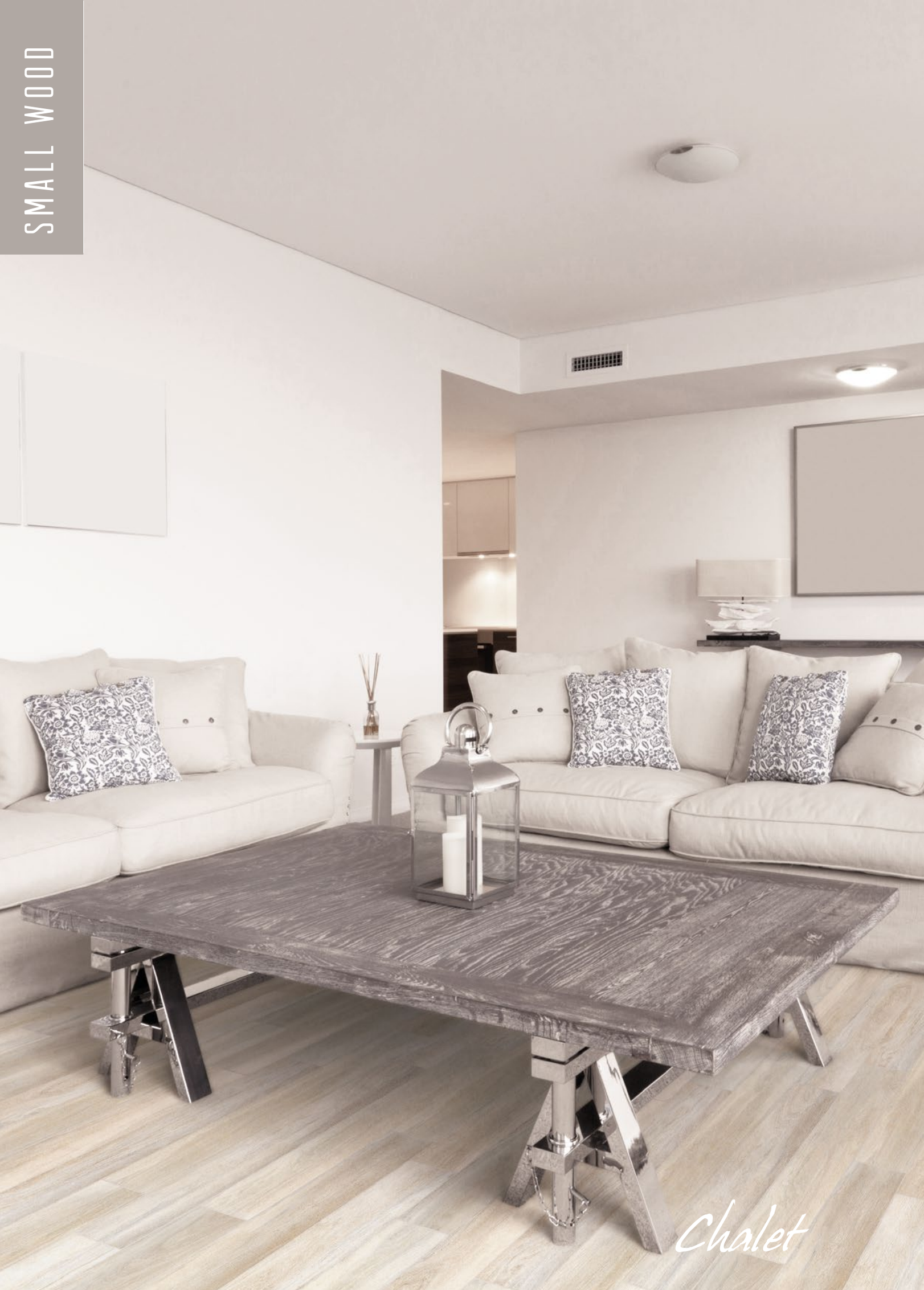
Chalet

## Chalet

**69.50020** WOOD CHALET 17X62 - *FO 148*

LEGNI FRASSINO 7,5X60 - *L 60*

## Baita

**69.50005** WOOD BAITA GRIGIO 17X62 - *FO 148*

LEGNI CILIEGIO 7,5X60 - *L 60*

## Malga

**69.50010** WOOD MALGA BEIGE 17X62 - *FO 148*

LEGNI LARICE 7,5X60 - *L 60*

## Maso

**69.50030** WOOD MASO 17X62 - *FO 148*

LEGNI FAGGIO 7,5X60 - *L 60*

## Rifugio

**69.50040** WOOD RIFUGIO 17X62 - *FO 148*

LEGNO BARRIQUE 7,5X60 - *L 60*

**LAVORAZIONI PEZZI SPECIALI**

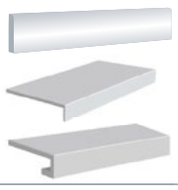

*Lavorazione Becco di Civetta h. 7,5/8,5/9,5 cm*
*€/ML: LA01*

*Elemento a "L" da taglio h. 4 cm*
*€/ML: LA03*

*Gradino Costa Retta da taglio h. 4 cm*
*€/ML: LA05*

| FORMATO | PZ/BOX | MQ/BOX | KG/BOX | BOX/PLT | MQ/PLT | KG/PLT | SPESSORE |
|---|---|---|---|---|---|---|---|
| 17x62 | 13 | 1,37 | 22,3 | 60 | 82,8 | 1352 | 8,5 mm |
| 7,5x60 | 20 | ML12 | 15,6 | 56 | ML672 | 873,6 | —— |

# ESTERNI

ETRUSCA

# Cotto

**PF00019325** ETRUSCA COTTO 20X40 - *FO 116*

# Grigio

**PF00010139** ETRUSCA GRIGIO 20X40 - *FO 116*

# Beige

**PF00010138** ETRUSCA BEIGE 20X40 - *FO 116*

**LAVORAZIONI PEZZI SPECIALI**

*Lavorazione Becco di Civetta h. 7,5/8,5/9,5 cm*
*€/ML: LA01*

*Elemento a "L" da taglio h. 4 cm*
*€/ML: LA03*

*Gradino Costa Retta da taglio h. 4 cm*
*€/ML: LA05*

| FORMATO | PZ/BOX | MQ/BOX | KG/BOX | BOX/PLT | MQ/PLT | KG/PLT | SPESSORE |
|---|---|---|---|---|---|---|---|
| 20x40,4 | 13 | 1,46 | 23,64 | 48 | 70,08 | 1135 | 8,2 mm |

GP

DIGITAL TECHNOLOGY

V3

ETRUSCA

TERRE TOSCANE-R10

# Cotto

**16TT70** TERRE TOSCANE COTTO 16,5X33 - *F035*

# Arancio

**16TT33** TERRE TOSCANE ARANCIO 16,5X33 - *F035*

**LAVORAZIONI PEZZI SPECIALI**

*Lavorazione Becco di Civetta h. 7,5/8,5/9,5 cm*
*€/ML: LA01*

*Elemento a "L" da taglio h. 4 cm*
*€/ML: LA03*

*Gradino Costa Retta da taglio h. 4 cm*
*€/ML: LA05*

| FORMATO | PZ/BOX | MQ/BOX | KG/BOX | BOX/PLT | MQ/PLT | KG/PLT | SPESSORE |
|---|---|---|---|---|---|---|---|
| 16,5x33 | 25 | 1,36 | 22,13 | 60 | 81,6 | 1340 | 8 mm |

GP

R10

V2

DIGITAL TECHNOLOGY

TERRE TOSCANE - R10

SIENA-R11

## Marrone

**16SI77** SIENA MARRONE 16,5X33 - *F035*

## Cotto

**16SI70** SIENA COTTO 16,5X33 - *F035*

## Beige

**16SI30** SIENA BEIGE 16,5X33 - *F035*

## Azzurro

**16SI10** SIENA AZZURRO 16,5X33 - *F035*

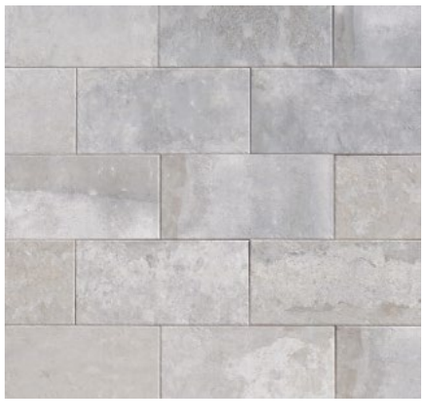

**LAVORAZIONI PEZZI SPECIALI**

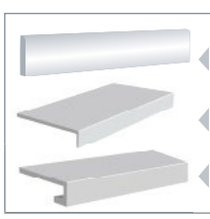

*Lavorazione Becco di Civetta h. 7,5/8,5/9,5 cm*
*€/ML: LA01*

*Elemento a "L" da taglio h. 4 cm*
*€/ML: LA03*

*Gradino Costa Retta da taglio h. 4 cm*
*€/ML: LA05*

| FORMATO | PZ/BOX | MQ/BOX | KG/BOX | BOX/PLT | MQ/PLT | KG/PLT | SPESSORE |
|---|---|---|---|---|---|---|---|
| 16,5x33 | 25 | 1,36 | 22,13 | 60 | 81,6 | 1340 | 8 mm |

GP

V4

DIGITAL TECHNOLOGY

R11

SIENA-R11

LUNA-R10

## Crema



**16LN39** LUNA CREMA 16,5X33 - *F035*

## Grigio

**16LN10** LUNA GRIGIO 16,5X33 - *F035*

**LAVORAZIONI PEZZI SPECIALI**

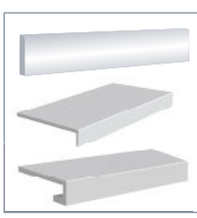

*Lavorazione Becco di Civetta h. 7,5/8,5/9,5 cm*
*€/ML: LA01*

*Elemento a "L" da taglio h. 4 cm*
*€/ML: LA03*

*Gradino Costa Retta da taglio h. 4 cm*
*€/ML: LA05*

| FORMATO | PZ/BOX | MQ/BOX | KG/BOX | BOX/PLT | MQ/PLT | KG/PLT | SPESSORE |
|---|---|---|---|---|---|---|---|
| 16,5x33 | 25 | 1,36 | 22,13 | 60 | 81,6 | 1340 | 8 mm |

TEMPIO-R11

# Fumè

**16TM18** TEMPIO FUMÈ 16,5X33 - *F035*

# Beige

**16TM30** TEMPIO BEIGE 16,5X33 - *F035*

**LAVORAZIONI PEZZI SPECIALI**

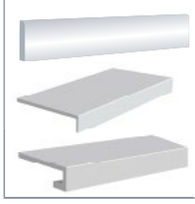

*Lavorazione Becco di Civetta h. 7,5/8,5/9,5 cm*
*€/ML: LA01*

*Elemento a "L" da taglio h. 4 cm*
*€/ML: LA03*

*Gradino Costa Retta da taglio h. 4 cm*
*€/ML: LA05*

| FORMATO | PZ/BOX | MQ/BOX | KG/BOX | BOX/PLT | MQ/PLT | KG/PLT | SPESSORE |
|---|---|---|---|---|---|---|---|
| 16,5x33 | 25 | 1,36 | 22,13 | 60 | 81,6 | 1340 | 8 mm |

# COMPLEMENTI E MURETTI

# Black

**075KROBL** ROCK BLACK 7,5x38,5 - *F0501*

# Grey

**075KROGREY** ROCK GREY 7,5x38,5 - *F0501*

# White

**075KROWH** ROCK WHITE 7,5x38,5 - *F0501*

# Cream

**075KROCR** ROCK CREAM 7,5x38,5 - *F0501*

# Green

**075KROGR** ROCK GREEN 7,5x38,5 - *F0501*

# Rust

**075KRORU** ROCK RUST 7,5x38,5 - *F0501*

**LAVORAZIONI PEZZI SPECIALI**

Angolare incollato 3 formati - €/PZ: *LA06*
*DISPONIBILE PER TUTTI I COLORI*

| FORMATO | PZ/BOX | MQ/BOX | KG/BOX | BOX/PLT | MQ/PLT | KG/PLT | SPESS. |
|---|---|---|---|---|---|---|---|
| 7,5x38,5 | 26 | 075 | 13,4 | 70 | 52,5 | 958 | 8/12 mm |

# Bianco

**16KARBI** ARGILLE BIANCO
16X40 - *FO200*

# Rame

**16KARRA** ARGILLE RAME
16X40 - *FO200*

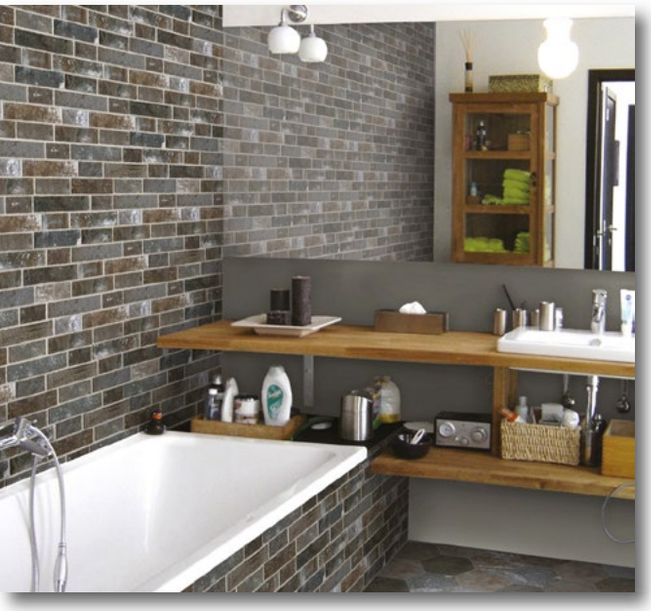

# Cenere

**16KARCE** ARGILLE CENERE
16X40 - *FO200*

**LAVORAZIONI PEZZI SPECIALI**

Angolare incollato 3 formati - €/PZ: *LA07*
*DISPONIBILE PER TUTTI I COLORI*

| FORMATO | PZ/BOX | MQ/BOX | KG/BOX | BOX/PLT | MQ/PLT | KG/PLT | SPESS. |
|---|---|---|---|---|---|---|---|
| 16X40 | 15 | 0,96 | 18,40 | 60 | 57,6 | 1124 | 9/11 mm |

GP

DIGITAL TECHNOLOGY

V4

ARGILLE

# ARGILLE

Multicolor

## Grigio

**16KVUGR** VULCANI GRIGIO
16X40 - *FO100*

## Multicolor

**16KVUMU** VULCANI MULTICOLOR
16X40 - *FO100*

**LAVORAZIONI PEZZI SPECIALI**

Angolare incollato 3 formati - €/PZ: *LA07*
*DISPONIBILE PER TUTTI I COLORI*

| FORMATO | PZ/BOX | MQ/BOX | KG/BOX | BOX/PLT | MQ/PLT | KG/PLT | SPESS. |
|---|---|---|---|---|---|---|---|
| 16X40 | 14 | 0,9 | 14,80 | 65 | 58,5 | 980 | 8/10 mm |

NATIVA
Light

## Light

**16KNALI** NATIVA LIGHT
16X40 - *FO300*

## Medium

**16KNAME** NATIVA MEDIUM
16X40 - *FO300*

## Cacao

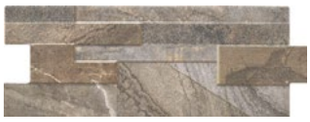

**16KLOCA** LOFT CACAO
16X40 - *FO300*

**LAVORAZIONI PEZZI SPECIALI**

Angolare incollato 3 formati - €/PZ: *LA07*
*DISPONIBILE PER TUTTI I COLORI*

| FORMATO | PZ/BOX | MQ/BOX | KG/BOX | BOX/PLT | MQ/PLT | KG/PLT | SPESS. |
|---|---|---|---|---|---|---|---|
| 16X40 | 15 | 0,96 | 16,4 | 60 | 57,6 | 1010 | 8/12 mm |

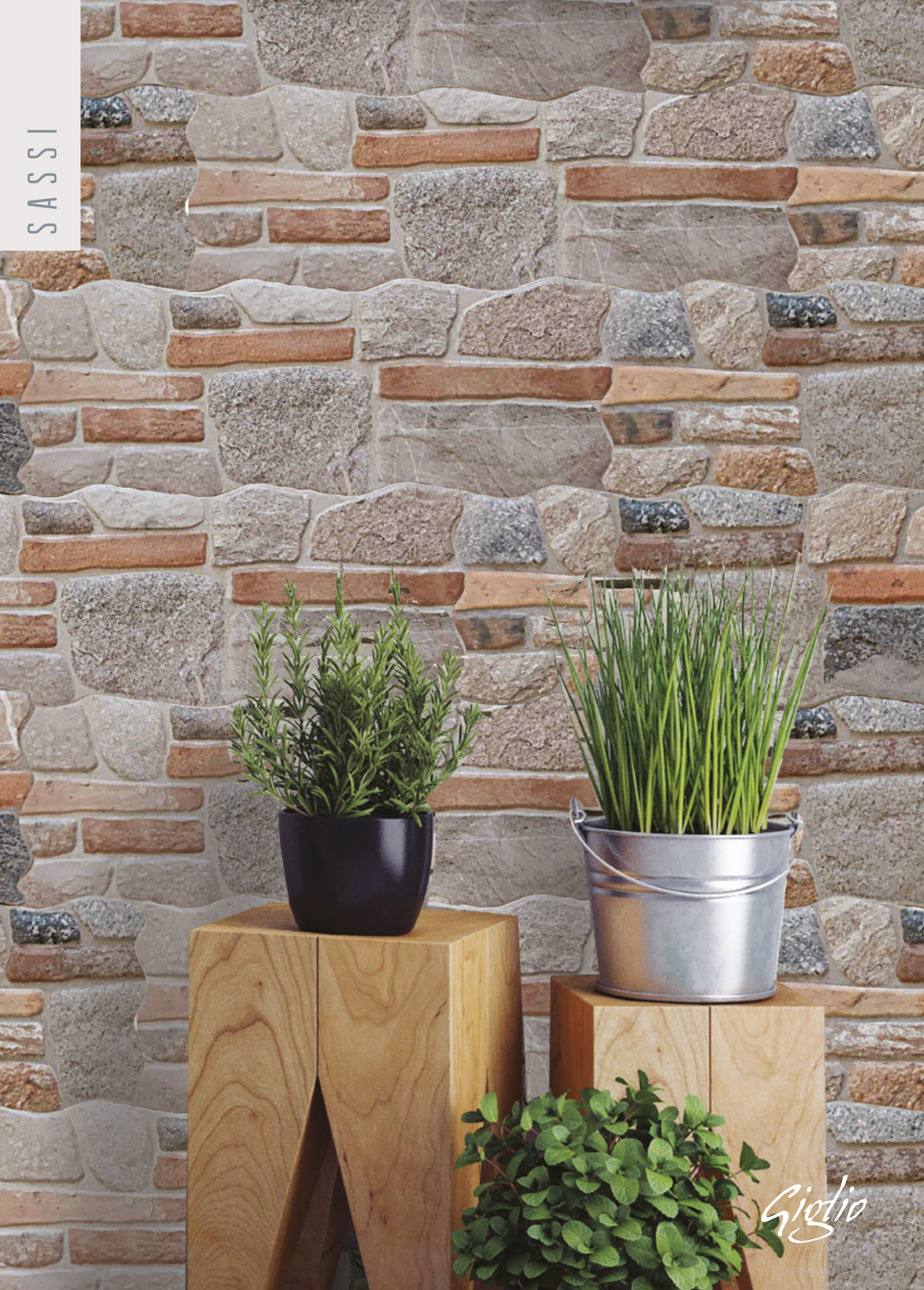
Giglio

# Giglio

**16KGIGLIO** SASSI GIGLIO 16X42 - *FO105*

**LAVORAZIONI PEZZI SPECIALI**

Angolare incollato 3 formati - €/PZ: *LA07*
*DISPONIBILE PER TUTTI I COLORI*

| FORMATO | PZ/BOX | MQ/BOX | KG/BOX | BOX/PLT | MQ/PLT | KG/PLT | SPESS. |
|---|---|---|---|---|---|---|---|
| 16X42 | 14 | 0,94 | 16,4 | 60 | 56,4 | 984 | 9/11 mm |

RIVESTIMENTI

*Abbinamenti consigliati (pag. 67,69)*

**DK002** DESK MIELE 22,8X91,5 - *F025*

**DK001** DESK BIANCO 22,8X91,5 - *F025*

**DK003** DESK NOCE 22,8X91,5 - *F025*

**8850136** LISTONE LAVATO 22,8X91,5- *F025*

Azzurro

# Azzurro



**FR045N** CRISTAL NEUTRO 20X60 - *FO 172*

**FR010N** CRISTAL AZZURRO 20X60 - *FO 172*

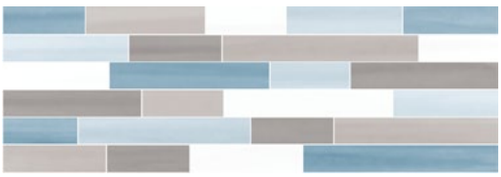

**FR040N** CRISTAL MURETTO GRIGIO/AZZURRO 20X60 - *FO 173*

# Verde



**FR045N** CRISTAL NEUTRO 20X60 - *FO 172*

**FR015N** CRISTAL SALVIA 20X60 - *FO 172*

**FR025N** CRISTAL CEMENTINA MIX 20X60 - *FO 173*

*Abbinamento consigliato (pag. 45)*

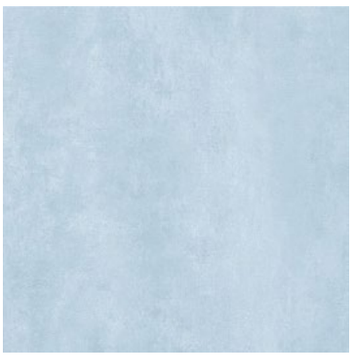

**PF00012067** ISLAND AZZURRO 45X45 - *FO 174*

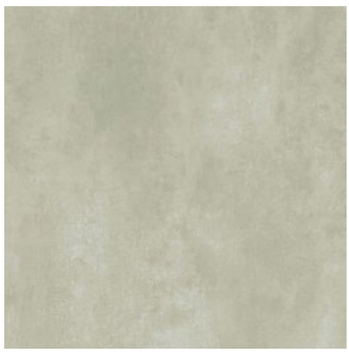

**PF00012068** ISLAND VERDE 45X45 - *FO 174*

*Abbinamento consigliato (pag. 47, 49)*

**25K0CDGM** OCEANI DECOR MIX GLOSSY 25X25 - *FO 96*

**625KEMGL** OCEANI EMERALD GLOSSY 6X25 - *FO 133*

**625KCOPEGL** COLORS PEARL GLOSSY 6X25 - *FO 133*

**625KAMGL** OCEANI MALDIVE GLOSSY 6X25 - *FO 133*

**625KCOSMGL** COLORS SMOKE GLOSSY 6X25 - *FO 133*

| FORMATO | PZ/BOX | MQ/BOX | KG/BOX | BOX/PLT | MQ/PLT | KG/PLT | SPESSORE |
|---|---|---|---|---|---|---|---|
| 20x60 | 12 | 1,44 | 18,86 | 56 | 80,64 | 1056 | 7,8 mm |
| 45x45 | 8 | 1,66 | 26,25 | 48 | 79,68 | 1260 | 8,2 mm |
| 6x25 | 50 | 0,75 | 14,0 | 84 | 63,0 | 1190 | 9 mm |
| 25x25 | 20 | 1,25 | 24,2 | 54 | 67,5 | 1327 | 8,5 mm |
| 22,8x91,5 | 6 | 1,26 | 22,6 | 54 | 68,04 | 1240 | 9,2 mm |

Beige

# Beige



**PF00010319** RIFLESSI NEUTRO 25X60 - *FO 106*

**PF00010321** RIFLESSI BEIGE 25X60 - *FO 107*

**PF00010323** RIFLESSI MURETTO BEIGE 2X60 - *FO 108*

*Abbinamento consigliato (pag. 45,97,118)*

**16KNAME** NATIVA MEDIUM 16X40 - *FO 300*

**PF00010332** RIFLESSI BEIGE 45X45 - *FO 147*

TRAVERTINO MIX BEIGE 30X30 - *LI 39*

L2 TRAVERTINO A MIX BEIGE 5X30
PCS/BOX 6 - *LI 43*

# Grigio



**PF00010319** RIFLESSI NEUTRO 25X60 - *FO 106*

**PF00010322** RIFLESSI GRIGIO 25X60 - *FO 107*

**PF00010324** RIFLESSI MURETTO GRIGIO 2X60 - *FO 108*

*Abbinamento consigliato (pag. 45,97,118)*

**16KNALI** NATIVA LIGHT16X40 - *FO 300*

**PF00010333** RIFLESSI GRIGIO 45X45 - *FO 147*

TRAVERTINO MIX GRIGIO 30X30 - *LI 39*

L2 TRAVERTINO A MIX GRIGIO 5X30
PCS/BOX 6 - *LI 43*

| FORMATO | PZ/BOX | MQ/BOX | KG/BOX | BOX/PLT | MQ/PLT | KG/PLT | SPESSORE |
|---|---|---|---|---|---|---|---|
| 25x60 | 9 | 1,35 | 19,18 | 48 | 64,80 | 920,64 | 9 mm |
| 16x40 | 15 | 0,96 | 17,50 | 60 | 57,60 | 1050 | 8/12 mm |
| 45X45 | 8 | 1,66 | 26,25 | 48 | 79,68 | 1260 | 8,2 mm |
| 30x30 | 11 | 1 | 18 | 50 | 50 | 900 | 9 mm |

CEMENTO

# Tortora

*Abbinamento consigliato (pag. 43, 89, 115)*



**PF00008179** CEMENTO NEUTRO 20X50 - *FO 102*

**PF00008181** CEMENTO TORTORA 20X50 - *FO 103*

**PF00009076** CEMENTO DECORO 20X50 - *FO 104*

**PF00008183** CEMENTO LISTELLO TORTORA 20X50 - *FO 103*

**075KRORU** ROCK RUST 7,5X38,5 - *FO 501*



**PF00016685** SOSTANZA BEIGE RETT. 60X60 - *FO 114*

FREEDOM ALMOND 30X30 - 1,5X1,5 - *LI 66*

L1 FREEDOM ALMOND 1,5X30 PCS/BOX 18 - *LI 67*

# Grigio

*Abbinamento consigliato (pag. 43, 88, 114)*



**PF00008179** CEMENTO NEUTRO 20X50 - *FO 102*

**PF00008180** CEMENTO GRIGIO 20X50 - *FO 103*

**PF00009076** CEMENTO DECORO 20X50 - *FO 104*

**PF00008182** CEMENTO LISTELLO GRIGIO 20X50 - *FO 103*

**075KROGREY** ROCK GREY 7,5X38,5 - *FO 501*

**PF00016683** SOSTANZA GRIGIO RETT. 60X60 - *FO 114*

MARBLE EXTRA WHITE 30X30 - 1,5X1,5 - *LI 77*



L1 MARBLE EXT. WHITE 1,5X30 PCS/BOX 18 - *LI 67*

| FORMATO | PZ/BOX | MQ/BOX | KG/BOX | BOX/PLT | MQ/PLT | KG/PLT | SPESSORE |
|---|---|---|---|---|---|---|---|
| 20x50 | 14 | 1,40 | 19,15 | 48 | 67,20 | 919,20 | 8,5 mm |
| 7,5x38,5 | 26 | 0,75 | 13,40 | 70 | 52,50 | 958 | 8/12 mm |
| 30x30 | 11 | 1 | 15,40 | 81 | 81 | 1247,40 | 8 mm |
| 60X60 | 8 | 1,44 | 20,59 | 32 | 46,8 | 659 | 7,4 mm |

Grigio

# Beige



**PF00008071** TRAVERTINO BEIGE 20X45 - *FO 97*

**PF00008073** LISTELLO BEIGE 20X45 - *FO 98*

*Abbinamento consigliato (pag. 45, 97, 118)*

**16KNAME** NATIVA MEDIUM 16X40 - *FO 300*

**PF00010332** RIFLESSI BEIGE 45X45 - *FO 147*

TRAVERTINO MIX BEIGE 30X30 - *LI 39*

L2 TRAVERTINO A MIX BEIGE 5X30
PCS/BOX 6 - *LI 43*

# Grigio

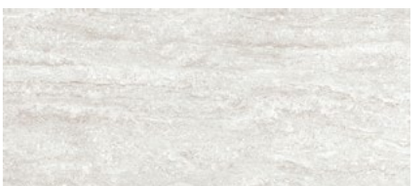

**PF00008072** TRAVERTINO GRIGIO 20X45 - *FO 97*

**PF00008074** LISTELLO GRIGIO 20X45 - *FO 98*

*Abbinamento consigliato (pag. 45, 97, 118)*

**16KNALI** NATIVA LIGHT16X40 - *FO 300*

**PF00010333** RIFLESSI GRIGIO 45X45 - *FO 147*

TRAVERTINO MIX GRIGIO 30X30 - *LI 39*

L2 TRAVERTINO A MIX GRIGIO 5X30
PCS/BOX 6 - *LI 43*

| FORMATO | PZ/BOX | MQ/BOX | KG/BOX | BOX/PLT | MQ/PLT | KG/PLT | SPESSORE |
|---|---|---|---|---|---|---|---|
| 20x45 | 15 | 1,35 | 19,94 | 52 | 70,20 | 1037 | 8,5 mm |
| 16x40 | 15 | 0,96 | 17,50 | 60 | 57,60 | 1050 | 8/12 mm |
| 45X45 | 8 | 1,66 | 26,25 | 48 | 79,68 | 1260 | 8,2 mm |
| 30x30 | 11 | 1 | 18 | 50 | 50 | 900 | 9 mm |

Beige

# Beige



**PF00008157** LEGNO BEIGE 20X45 - *FO 99*

**PF00008159** LEGNO MURETTO BEIGE 20X45 - *FO 101*

*Abbinamento consigliato (pag. 67, 115, 118)*

**DK002** DESK MIELE 22,8X91,5 - *FO 25*

**DK003** DESK NOCE 22,8X91,5 - *FO 25*

FREEDOM ALMOND 30X30
1,5X1,5 - *LI 66*

PIETRA MIX BEIGE 30X30 - *LI 39*



L1 FREEDOM ALMOND 1X30
PCS/BOX 18 - *LI 67*

L2 PIETRA MIX BEIGE 5X30 PCS/BOX 6 - *LI 43*

# Grigio



**PF00008158** LEGNO GRIGIO 20X45 - *FO 99*

**PF00008160** LEGNO MURETTO GRIGIO 20X45 - *FO 101*

*Abbinamento consigliato (pag. 67, 69, 115, 118)*

**DK001** DESK BIANCO 22,8X91,5 - *FO 25*

**8850136** LISTONE SLAVATO 22,8X91,5 - *FO 25*

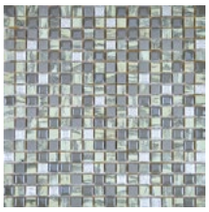

FREEDOM GRIGIO 30X30
1,5X1,5 - *LI 66*

PIETRA MIX GRIGIO 30X30 - *LI 39*



L1 FREEDOM GRIGIO 1X30
PCS/BOX 18 - *LI 67*

L2 PIETRA MIX GRIGIO 5X30 PCS/BOX 6 - *LI 43*

| FORMATO | PZ/BOX | MQ/BOX | KG/BOX | BOX/PLT | MQ/PLT | KG/PLT | SPESSORE |
|---|---|---|---|---|---|---|---|
| 20x45 | 15 | 1,35 | 19,94 | 52 | 70,20 | 1037 | 8,5 mm |
| 28,8x91,5 | 6 | 1,26 | 22,60 | 54 | 68,04 | 1240 | 9,2 mm |
| 30X30 free | 11 | 1 | 15,40 | 81 | 81 | 1247,40 | 8 mm |
| 30x30 pietra | 11 | 1 | 18 | 50 | 50 | 900 | 9 mm |

# MOSAICI E PIETRE

# Acciaio

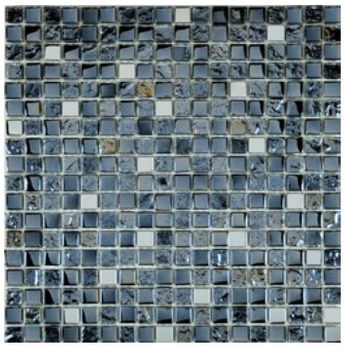

MARBLE ACCIAIO 30X30 - 1,5X1,5 - *LI 77*

L3 - MARBLE ACCIAIO 5X30 Pcs/Box 6 - *LI 69*

L2 - MARBLE ACCIAIO 3X30 Pcs/Box 9 - *LI 68*

L1 - MARBLE ACCIAIO 1,5X30 Pcs/Box 18 - *LI 67*

# Extra White

MARBLE EXTRA WHITE 30X30 - 1,5X1,5 - *LI 77*

L3 - MARBLE EXTRA WHITE 5X30 Pcs/Box 6 - *LI 69*

L2 - MARBLE EXTRA WHITE 3X30 Pcs/Box 9 - *LI 68*

L1 - MARBLE EXTRA WHITE 1,5X30 Pcs/Box 18 - *LI 67*

# Silver

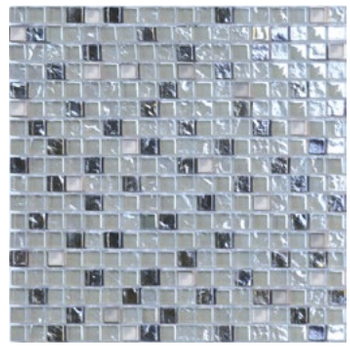

MARBLE SILVER 30X30 - 1,5X1,5 - *LI 77*

L3 - MARBLE SILVER 5X30 Pcs/Box 6 - *LI 69*

L2 - MARBLE SILVER 3X30 Pcs/Box 9 - *LI 68*

L1 - MARBLE SILVER 1,5X30 Pcs/Box 18 - *LI 67*

| FORMATO | PZ/COLLO | MQ/COLLO | KG/COLLO | COLLO/PLT | MQ/PLT | KG/PLT | SPESSORE |
|---|---|---|---|---|---|---|---|
| 30X30 | 11 | 1 | 15,4 | 81 | 81 | 1247,4 | 8 mm |

## Almond

FREEDOM ALMOND 30X30 - 1,5X1,5 - *LI 66*

L3 - FREEDOM ALMOND 5X30 Pcs/Box 6 - *LI 69*

L2 - FREEDOM ALMOND 3X30 Pcs/Box 9 - *LI 68*

L1 - FREEDOM ALMOND 1,5X30 Pcs/Box 18 - *LI 67*

## Black

FREEDOM BLACK 30X30 - 1,5X1,5 - *LI 66*

L3 - FREEDOM BLACK 5X30 Pcs/Box 6 - *LI 69*

L2 - FREEDOM BLACK 3X30 Pcs/Box 9 - *LI 68*

L1 - FREEDOM BLACK 1,5X30 Pcs/Box 18 - *LI 67*

## Bronze

FREEDOM BRONZE 30X30 - 1,5X1,5 - *LI 66*

L3 - FREEDOM BRONZE 5X30 Pcs/Box 6 - *LI 69*

L2 - FREEDOM BRONZE 3X30 Pcs/Box 9 - *LI 68*

L1 - FREEDOM BRONZE 1,5X30 Pcs/Box18 - *LI 67*

## Grigio

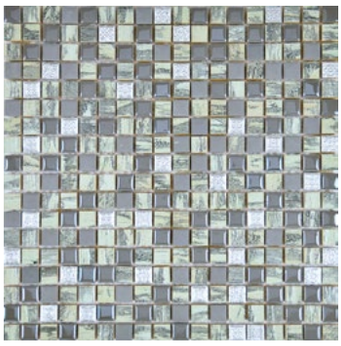

FREEDOM GRIGIO 30X30 - 1,5X1,5 - *LI 66*

L3 - FREEDOM GRIGIO 5X30 Pcs/Box 6 - *LI 69*

L2 - FREEDOM GRIGIO 3X30 Pcs/Box 9 - *LI 68*

L1 - FREEDOM GRIGIO 1,5X30 Pcs/Box 18 - *LI 67*

## Sand

FREEDOM SAND 30X30 - 1,5X1,5 - *LI 66*

L3 - FREEDOM SAND 5X30 Pcs/Box 6 - *LI 69*

L2 - FREEDOM SAND 3X30 Pcs/Box 9 - *LI 68*

L1 - FREEDOM SAND 1,5X30 Pcs/Box 18 - *LI 67*

## Ice

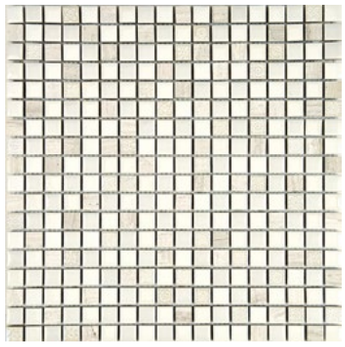

FREEDOM ICE 30X30 - 1,5X1,5 - *LI 66*

L3 - FREEDOM ICE 5X30 Pcs/Box 6 - *LI 69*

L2 - FREEDOM ICE 3X30 Pcs/Box 9 - *LI 68*

L1 - FREEDOM ICE 1,5X30 Pcs/Box 18 - *LI 67*

| FORMATO | PZ/COLLO | MQ/COLLO | KG/COLLO | COLLO/PLT | MQ/PLT | KG/PLT | SPESSORE |
|---|---|---|---|---|---|---|---|
| 30X30 | 11 | 1 | 15,4 | 81 | 81 | 1247,4 | 8 mm |

## Viola

FOGLIA ORO VIOLA 30X30 - 1,5X1,5 - *LI 19*

L3 - FOGLIA ORO VIOLA 5X30 Pcs/Box 6 - *LI 27*

L2 - FOGLIA ORO VIOLA 3X30 Pcs/Box 9 - *LI 43*

L1 - FOGLIA ORO VIOLA 1,5X30 Pcs/Box 18 - *LI 34*

## Oro

FOGLIA ORO ORO 30X30 - 1,5X1,5 - *LI 19*

L3 - FOGLIA ORO ORO 5X30 Pcs/Box 6 - *LI 27*

L2 - FOGLIA ORO ORO 3X30 Pcs/Box 9 - *LI 43*

L1 - FOGLIA ORO ORO 1,5X30 Pcs/Box 18 - *LI 34*

## Argento

FOGLIA ORO ARGENTO 30X30 - 1,5X1,5 - *LI 19*

L3 - FOGLIA ORO ARGENTO 5X30 Pcs/Box 6 - *LI 27*

L2 - FOGLIA ORO ARGENTO 3X30 Pcs/Box 9 - *LI 43*

L1 - FOGLIA ORO ARGENTO 1,5X30 Pcs/Box 18 - *LI 34*

| FORMATO | PZ/COLLO | MQ/COLLO | KG/COLLO | COLLO/PLT | MQ/PLT | KG/PLT | SPESSORE |
|---|---|---|---|---|---|---|---|
| 30X30 | 11 | 1 | 15,4 | 81 | 81 | 1247,4 | 8 mm |

## Grigio

MINI BRICK TORTORA GRIGIO 30X30
1,2X2,5 - *LI 76*

L3 - MINI BRICK TORTORA GRIGIO 4X30
Pcs/Box 7 - *LI 54*

L2 - MINI BRICK TORTORA GRIGIO 2,5X30
Pcs/Box 11 - *LI 53*



L1 - MINI BRICK TORTORA GRIGIO 1,2X30
Pcs/Box 22 - *LI 52*

## Ambra

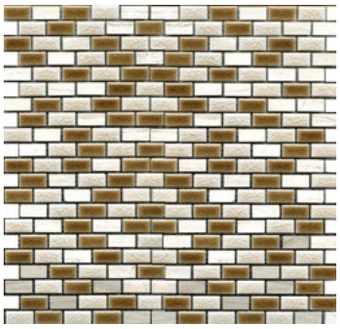

MINI BRICK TORTORA AMBRA 30X30
1,2X2,5 - *LI 76*

L3 - MINI BRICK TORTORA AMBRA 4X30
Pcs/Box 7 - *LI 54*

L2 - MINI BRICK TORTORA AMBRA 2,5X30
Pcs/Box 11 - *LI 53*

L1 - MINI BRICK TORTORA AMBRA 1,2X30
Pcs/Box 22 - *LI 52*

| FORMATO | PZ/COLLO | MQ/COLLO | KG/COLLO | COLLO/PLT | MQ/PLT | KG/PLT | SPESSORE |
|---|---|---|---|---|---|---|---|
| 30X30 | 11 | 1 | 15,4 | 81 | 81 | 1247,4 | 8 mm |

V3

## Bianco

PIETRA MIX BEIGE 30X30 - *LI 39*

L2 - PIETRA MIX BEIGE 5X30 Pcs/Box 6 - *LI 40*

L1 - PIETRA MIX BEIGE 2,5X30 Pcs/Box 12 - *LI 41*

## Grigio

PIETRA MIX GRIGIO 30X30 - *LI 39*

L2 - PIETRA MIX GRIGIO 5X30 Pcs/Box 6 - *LI 40*

L1 - PIETRA MIX GRIGIO 2,5X30 Pcs/Box 12 - *LI 41*

## Multicolor

PIETRA MIX MULTICOLOR 30X30 - *LI 39*

L2 - PIETRA MIX MULTICOLOR 5X30 Pcs/Box 6 - *LI 40*

L1 - PIETRA MIX MULTICOLOR 2,5X30 Pcs/Box 12 - *LI 41*

## Beige

TRAVERTINO MIX BEIGE 30X30 - *LI 39*

L2 - TRAVERTINO MIX BEIGE 5X30 Pcs/Box 6 - *LI 40*

L1 - TRAVERTINO MIX BEIGE 2,5X30 Pcs/Box 12 - *LI 41*

## Grigio

TRAVERTINO MIX GRIGIO 30X30 - *LI 39*

L2 - TRAVERTINO MIX GRIGIO 5X30 Pcs/Box 6 - *LI 40*

L1 - TRAVERTINO MIX GRIGIO 2,5X30 Pcs/Box 12 - *LI 41*

| FORMATO | PZ/COLLO | MQ/COLLO | KG/COLLO | COLLO/PLT | MQ/PLT | KG/PLT | SPESSORE |
|---|---|---|---|---|---|---|---|
| 30X30 PIETRA | 11 | 1 | 18 | 50 | 50 | 900 | 9 mm |
| 30X30 TRAV. | 11 | 1 | 18 | 50 | 50 | 900 | 9 mm |

Bianco

SASSO TONDO BIANCO 30X30 - *LI56*

Beige

SASSO TONDO BEIGE 30X30 - *LI56*

Nero

SASSO TONDO NERO 30X30 - *LI56*

Bianco

SASSO LEVIGATO BIANCO 30X30 - *LI55*

Beige

SASSO LEVIGATO BEIGE 30X30 - *LI55*

| FORMATO | PZ/COLLO | MQ/COLLO | KG/COLLO | COLLO/PLT | MQ/PLT | KG/PLT | SPESSORE |
|---|---|---|---|---|---|---|---|
| 30X30 LEV. | 11 | 1 | 20,90 | 54 | 54 | 1128,60 | — |
| 30X30 TONDO | 11 | 1 | 26,40 | 54 | 54 | 1425,60 | — |

# SANITARI E PIATTI DOCCIA

# COVER RIMLESS

# SISTEMA DI SCARICO RIMLESS

RISPARMIO IDRICO 3 L

**CV012** VASO COVER RIMLESS BACK TO WALL - *SA 141* . **CV003** BIDET COVER RIMLESS BACK TO WALL - *SA 141*
**CV0075** COPRIVASO SLIM SOFT CLOSE CON SGANCIO RAPIDO - *SA 143*

**CV013** VASO COVER RIMLESS SOSPESO - *SA 141* . **CV004** BIDET COVER RIMLESS SOSPESO - *SA 141*
**CV0075** COPRIVASO SLIM SOFT CLOSE CON SGANCIO RAPIDO - *SA 143*

**ACCESSORI CORRELATI - Vedi pag. 144-147**

**OL0618581** STAFFA ACCIAIO UNIVERSALE ECO WC/BIDET SOSPESI - *SA120*

**OL0070826** BIANCO *SA116*

**OL0070827** CROMO LUCIDO *SA117*

**OL0070829** NERO SOFT TOUCH *SA118*

**OL0407501** CASSETTA ESTERNA SMERALDO DOPPIO SCARICO SENZA RUBINETTO ATTACCO LATERALE - *SA119*

**OL0601601** CASSETTA INCASSO OLI 74 PLUS - *SA115*

**OL0601901** CASSETTA INCASSO OLI 74 PLUS SIMFLEX - *SA126*

**Schede tecniche: Pag. 196**

COVER RIMLESS PLUS+TON

# SISTEMA DI SCARICO RIMLESS

RISPARMIO IDRICO 3 L

**40374R#06** VASO COVER RIMLESS PLUS BACK TO WALL BEIGE - *SA 149* . **40372R#06** BIDET COVER RIMLESS PLUS BACK TO WALL BEIGE - *SA 149*
**41113#06** COPRIVASO SLIM SOFT CLOSE CON SGANCIO RAPIDO BEIGE - *SA 150*

**40375R#06** VASO COVER RIMLESS PLUS SOSPESO BEIGE - *SA 149* . **40373R#06** BIDET COVER RIMLESS PLUS SOSPESO BEIGE - *SA 149*
**41113#06** COPRIVASO SLIM SOFT CLOSE CON SGANCIO RAPIDO BEIGE - *SA 150*

**ACCESSORI CORRELATI - Vedi pag. 144-147**

**OL0618581** STAFFA ACCIAIO UNIVERSALE ECO WC/BIDET SOSPESI - *SA120*

**OL0070826** BIANCO *SA116*

**OL0070827** CROMO LUCIDO *SA117*

**OL0070829** NERO SOFT TOUCH *SA118*

**OL0407501** CASSETTA ESTERNA SMERALDO DOPPIO SCARICO SENZA RUBINETTO ATTACCO LATERALE - *SA119*

**OL0601601** CASSETTA INCASSO OLI 74 PLUS - *SA115*

**OL0601901** CASSETTA INCASSO OLI 74 PLUS SIMFLEX - *SA126*

**Schede tecniche: Pag. 197**

COVER RIMLESS PLUS+TON

# SISTEMA DI SCARICO RIMLESS

RISPARMIO IDRICO 3 L

**40374R#09** VASO COVER RIMLESS PLUS BACK TO WALL NERO - *SA 149* . **40372R#09** BIDET COVER RIMLESS PLUS BACK TO WALL NERO - *SA 149*
**41113#09** COPRIVASO SLIM SOFT CLOSE CON SGANCIO RAPIDO NERO - *SA 150*

**40375R#09** VASO COVER RIMLESS PLUS SOSPESO NERO - *SA 149* . **40373R#09** BIDET COVER RIMLESS PLUS SOSPESO NERO - *SA 149*
**41113#09** COPRIVASO SLIM SOFT CLOSE CON SGANCIO RAPIDO NERO - *SA 150*

**ACCESSORI CORRELATI - Vedi pag. 144-147**

**OL0618581** STAFFA ACCIAIO UNIVERSALE ECO WC/BIDET SOSPESI - *SA120*

**OL0070826** BIANCO *SA116*

**OL0070827** CROMO LUCIDO *SA117*

**OL0070829** NERO SOFT TOUCH *SA118*

**OL0407501** CASSETTA ESTERNA SMERALDO DOPPIO SCARICO SENZA RUBINETTO ATTACCO LATERALE - *SA119*

**OL0601601** CASSETTA INCASSO OLI 74 PLUS - *SA115*

**OL0601901** CASSETTA INCASSO OLI 74 PLUS SIMFLEX - *SA126*

**Schede tecniche: Pag. 197**

# FUJI RIMLESS

# SISTEMA DI SCARICO RIMLESS

RISPARMIO IDRICO 3 L

**FU001** VASO FUJI RIMLESS BACK TO WALL - *SA 144* . **FU003** BIDET FUJI RIMLESS BACK TO WALL - *SA 144*

**FU007** COPRIVASO SLIM SOFT CLOSE CON SGANCIO RAPIDO - *SA 143*

**TA013** VASO TAK RIMLESS SOSPESO - *SA 144* . **TA004** BIDET TAK RIMLESS SOSPESO - *SA 144*

**TA007S** COPRIVASO SLIM SOFT CLOSE CON SGANCIO RAPIDO - *SA 143*

**ACCESSORI CORRELATI** - Vedi pag. 144-147

**OL0618581** STAFFA ACCIAIO UNIVERSALE ECO WC/BIDET SOSPESI - *SA120*

**OL0070826** BIANCO *SA116*

**OL0070827** CROMO LUCIDO *SA117*

**OL0070829** NERO SOFT TOUCH *SA118*

**OL0407501** CASSETTA ESTERNA SMERALDO DOPPIO SCARICO SENZA RUBINETTO ATTACCO LATERALE - *SA119*

**OL0601601** CASSETTA INCASSO OLI 74 PLUS - *SA115*

**OL0601901** CASSETTA INCASSO OLI 74 PLUS SIMFLEX - *SA126*

**Schede tecniche: Pag. 198**

FUJI - TAK RIMLESS BY ALTHEA

# COVER XL

**AS008** VASO COVER XL TRASLATO H50 - *SA 144* . **AS009** BIDET COVER XL TRASLATO H50 - *SA 144*
**AS007S** COPRIVASO SLIM SOFT CLOSE CON SGANCIO RAPIDO PER TRASLATO H50 - *SA 143*

**AS002** VASO COVER XL SOSPESO - *SA 144* . **AS004** BIDET COVER XL SOSPESO - *SA 144*
**AS007S** COPRIVASO SLIM SOFT CLOSE CON SGANCIO RAPIDO PER TRASLATO H50 - *SA 143*

**ACCESSORI CORRELATI - Vedi pag. 144-147**

**OL0618581** STAFFA ACCIAIO UNIVERSALE ECO WC/BIDET SOSPESI - *SA120*

**OL0070826** BIANCO *SA116*

**OL0070827** CROMO LUCIDO *SA117*

**OL0070829** NERO SOFT TOUCH *SA118*

**OL0407501** CASSETTA ESTERNA SMERALDO DOPPIO SCARICO SENZA RUBINETTO ATTACCO LATERALE - *SA119*

**OL0601601** CASSETTA INCASSO OLI 74 PLUS - *SA115*

**OL0601901** CASSETTA INCASSO OLI 74 PLUS SIMFLEX - *SA126*

**Schede tecniche: Pag. 199**

# SOLI RIMLESS BY ALTHEA

**50X36**

# SISTEMA DI SCARICO RIMLESS

RISPARMIO IDRICO 3 L

SAVE WATER

**S0012** VASO SOLI RIMLESS BACK TO WALL - *SA110* • **S0003** BIDET SOLI BACK TO WALL - *SA110*
**S0007S** COPRIVASO SOLI SLIM SOFT CLOSE - *SA112*

**S0013** VASO SOLI RIMLESS SOSPESO - *SA111* • **S0004** BIDET SOLI SOSPESO - *SA111*
**S0007S** COPRIVASO SOLI SLIM SOFT CLOSE - *SA112*

ACCESSORI CORRELATI - Vedi Pag. 144-147

**OL0618581** STAFFA ACCIAIO UNIVERSALE ECO WC/BIDET SOSPESI - *SA120*



**OL0070826** BIANCO *SA116*

**OL0070827** CROMO LUCIDO *SA117*

**OL0070829** NERO SOFT TOUCH *SA118*

**OL0407501** CASSETTA ESTERNA SMERALDO DOPPIO SCARICO SENZA RUBINETTO ATTACCO LATERALE - *SA119*

**OL0601601** CASSETTA INCASSO OLI 74 PLUS - *SA115*

**OL0601901** CASSETTA INCASSO OLI 74 PLUS SIMFLEX - *SA126*

**Schede tecniche: Pag. 200**

# SEVEN RIMLESS BY ALTHEA

# SISTEMA DI SCARICO RIMLESS

RISPARMIO IDRICO 3 L

**SE012** VASO SEVEN RIMLESS BACK TO WALL S/P - *SA113* • **SE003** BIDET SEVEN BACK TO WALL - *SA113*
**SE007S** COPRIVASO SEVEN SLIM SOFT CLOSE - *SA112*

**SE013** VASO SEVEN RIMLESS SOSPESO - *SA114* • **SE004** BIDET SEVEN SOSPESO - *SA114*
**SE007S** COPRIVASO SEVEN SLIM SOFT CLOSE - *SA112*

ACCESSORI CORRELATI - Vedi Pag. 144-147

**OL0618581** STAFFA ACCIAIO UNIVERSALE ECO WC/BIDET SOSPESI - *SA120*

**OL0070826** BIANCO *SA116*

**OL0070827** CROMO LUCIDO *SA117*

**OL0070829** NERO SOFT TOUCH *SA118*

**OL0407501** CASSETTA ESTERNA SMERALDO DOPPIO SCARICO SENZA RUBINETTO ATTACCO LATERALE - *SA119*

**OL0601601** CASSETTA INCASSO OLI 74 PLUS - *SA115*

**OL0601901** CASSETTA INCASSO OLI 74 PLUS SIMFLEX - *SA126*

**Schede tecniche: Pag. 201**

# OVALE BY OCEANO

**OVV** VASO OVALE BACK TO WALL - *SA90* - **OVB** BIDET OVALE BACK TO WALL - *SA90*
**S078T200101** COPRIVASO OVALE TERMOINDURENTE AVVOLGENTE - *SA81* • **S078T200151** COPRIVASO OVALE TERMOINDURENTE AVVOLGENTE SOFT CLOSE - *SA82*

**OVVS** VASO OVALE SOSPESO - *SA90* - **OVBS** BIDET OVALE SOSPESO - *SA90*
**S078T200101** COPRIVASO OVALE TERMOINDURENTE AVVOLGENTE - *SA81* • **S078T200151** COPRIVASO OVALE TERMOINDURENTE AVVOLGENTE SOFT CLOSE - *SA82*

**ACCESSORI CORRELATI - Vedi Pag. 144-147**

**OL0618581** STAFFA ACCIAIO UNIVERSALE ECO WC/BIDET SOSPESI - *SA120*

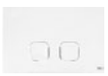

**OL0070826** BIANCO *SA116*

**OL0070827** CROMO LUCIDO *SA117*

**OL0070829** NERO SOFT TOUCH *SA118*

**OL0407501** CASSETTA ESTERNA SMERALDO DOPPIO SCARICO SENZA RUBINETTO ATTACCO LATERALE - *SA119*

**OL0601601** CASSETTA INCASSO OLI 74 PLUS - *SA115*

**OL0601901** CASSETTA INCASSO OLI 74 PLUS SIMFLEX - *SA126*

**Schede tecniche: Pag. 202**

# PERLA BY OCEANO

**PV** VASO PERLA BACK TO WALL - *SA80* • **PB** BIDET PERLA BACK TO WALL - *SA80*
**S078T200101** COPRIVASO PERLA TERMOINDURENTE AVVOLGENTE - *SA81* • **S078T200151** COPRIVASO PERLA TERMOINDURENTE AVVOLGENTE CERNIERE SOFT CLOSE - *SA82*

**PVS** VASO PERLA SOSPESO - *SA80* • **PBS** BIDET PERLA SOSPESO - *SA80*
**S078T200101** COPRIVASO PERLA TERMOINDURENTE AVVOLGENTE - *SA81* • **S078T200151** COPRIVASO PERLA TERMOINDURENTE AVVOLGENTE CERNIERE SOFT CLOSE - *SA82*

**ACCESSORI CORRELATI - Vedi Pag. 144-147**

**OL0618581** STAFFA ACCIAIO UNIVERSALE ECO WC/BIDET SOSPESI - *SA120*

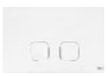

**OL0070826** BIANCO *SA116*

**OL0070827** CROMO LUCIDO *SA117*

**OL0070829** NERO SOFT TOUCH *SA118*

**OL0407501** CASSETTA ESTERNA SMERALDO DOPPIO SCARICO SENZA RUBINETTO ATTACCO LATERALE - *SA119*

**OL0601601** CASSETTA INCASSO OLI 74 PLUS - *SA115*

**OL0601901** CASSETTA INCASSO OLI 74 PLUS SIMFLEX - *SA126*

**Schede tecniche: Pag. 203**

**LSE** LAVABO ICEBERG 60X50 - *SA101*
**CSE** COLONNA ICEBERG - *SA102*

***49X36,5***

**VIPP** VASO ICEBERG BACK TO WALL - *SA99* • **BIPP** BIDET ICEBERG BACK TO WALL - *SA99*
**CIP** COPRIVASO ICEBERG SLIM SOFT CLOSE ESTRAIBILE - *SA100*

**VA2** VASO ICEBERG SOSPESO - *SA127* • **BA2** BIDET ICEBERG SOSPESO - *SA127*
**CIP** COPRIVASO ICEBERG SLIM SOFT CLOSE ESTRAIBILE - *SA100*

**ACCESSORI CORRELATI - Vedi Pag. 144-147**

**OL0618581** STAFFA ACCIAIO UNIVERSALE ECO WC/BIDET SOSPESI - *SA120*

**OL0070826** BIANCO *SA116*

**OL0070827** CROMO LUCIDO *SA117*

**OL0070829** NERO SOFT TOUCH *SA118*

**OL0407501** CASSETTA ESTERNA SMERALDO DOPPIO SCARICO SENZA RUBINETTO ATTACCO LATERALE - *SA119*

**OL0601601** CASSETTA INCASSO OLI 74 PLUS - *SA115*

**OL0601901** CASSETTA INCASSO OLI 74 PLUS SIMFLEX - *SA126*

**Schede tecniche: Pag. 204**

- **PLCBL** PILETTA CLICK CLACK 1.1/4 COVER IN CERAMICA BIANCO LUCIDO - *SA 197*
- **PLCBO** PILETTA CLICK CLACK 1.1/4 COVER IN CERAMICA BIANCO OPACO - *SA 198*
- **PLCNO** PILETTA CLICK CLACK 1.1/4 COVER IN CERAMICA NERO OPACO - *SA 199*

**LAPPCB814** ARON BIANCO LUCIDO D'APPOGGIO 44X44X14 - *SA*
**LAPPCB814MTT** ARON BIANCO OPACO D'APPOGGIO 44X44X14 - *SA 198*

**LAPPCB804** CALEB BIANCO LUCIDO D'APPOGGIO 50,5X40,5X14 - *SA 202*
**LAPPCB804MTT** CALEB BIANCO OPACO D'APPOGGIO 50,5X40,5X14 - *SA 203*
**LAPPCB804MB** CALEB NERO OPACO D'APPOGGIO 50,5X40,5X14 - *SA 203*

**LAPPCB811** CARTER BIANCO LUCIDO D'APPOGGIO Ø41,5X13,5 - *SA 204*
**LAPPCB811MTT** CARTE BIANCO OPACO D'APPOGGIO Ø41,5X13,5 - *SA 205*
**LAPPCB811MB** CARTER NERO OPACO D'APPOGGIO Ø41,5X13,5 - *SA 196*

**LAPPCB802** PEYTON BIANCO LUCIDO D'APPOGGIO 50X39X13 - *SA 195*
**LAPPCB802MTT** PEYTON BIANCO OPACO D'APPOGGIO 50X39X13 - *SA 196*
**LAPPCB802MB** PEYTON NERO OPACO D'APPOGGIO 50X39X13 - *SA 196*

**LAPPCB803** OWEN BIANCO LUCIDO D'APPOGGIO 45,5X32,5X13,5 - *SA 199*
**LAPPCB803MTT** OWEN BIANCO OPACO D'APPOGGIO 45,5X32,5X13,5 - *SA 200*
**LAPPCB803MB** OWEN NERO OPACO D'APPOGGIO 45,5X32,5X13,5 - *SA 201*

**LAPPCB801** LIAM BIANCO LUCIDO D'APPOGGIO 38,5X38,5X14 - *SA 193*
**LAPPCB801MTT** LIAM BIANCO OPACO D'APPOGGIO 38,5X38,5X14 - *SA 194*

LAVABO SYNTHESIS MONOFORO SOSPESO/APPOGGIO

**SYN4350101** 50X43 - *SA 65*
**SYN4360101** 60X43 - *SA 66*
**SYN4370101** 70X43 - *SA 67*

**Schede tecniche: Pag. 206-207**

# PLACCHE BY OLI

**OL0148300** PLACCA NARROW BIANCA OLIPURE - *SA 170*

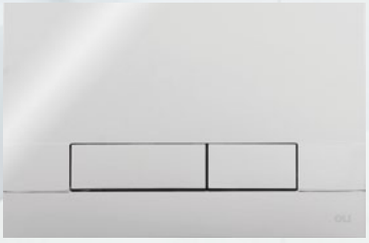

**OL0148301** PLACCA NARROW CROMO LUC. OLIPURE - *SA 171*

**OL0148303** PLACCA NARROW NERA SOFT TOUCH OLIPURE - *SA 170*

**OL0659041** PLACCA SLIM DUAL BIANCA - *SA 166*

**OL0659044** PLACCA SLIM DUAL CROMATA LUCIDA- *SA 189*

**OL0057141** PLACCA SLIM INOX ACCAIO SPAZZOLATO - *SA 165*

**OL0010216** PL. SLIM DUAL GRIGIA SOFT TOUCH - *SA 169*

**OL0659056** PLACCA SLIM DUAL NERA - *SA 167*

**OL0070826** PLACCA PLAIN BIANCO - *SA116*

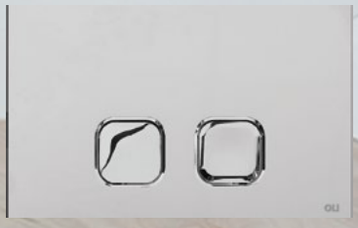

**OL0070827** PLACCA PLAIN CROMO LUCIDO - *SA117*

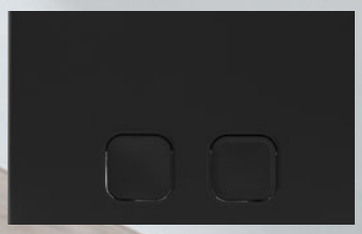

**OL0070829** PLACCA PLAIN NERO SOFT TOUCH - *SA118*

**PLACCHE DI COMANDO**

- Doppio scarico
- Azionamento meccanico
- Forza azionamento <20N
- Sistema di apertura laterale o "click"
- Spessore 6,5 mm
- DIMENSIONI 230X150
- Materiale ABS resistente ai graffi
- Disponibile nella finitura soft-touch
- Garanzia Due (2) anni, secondo i termini generali di vendita a partire dalla data di acquisto del prodotto

*(Se il prodotto non viene installato correttamente la garanzia non è valida)

**ACCESSORI**

- 2 viti di azionamento placca
- 2 viti di fissaggio controplacca
- Istruzioni

**CASSETTE COMPATIBILI**

- OLY74 Plus Meccanica >2009
- Expert Plus Meccanica frontale
- Expert Plus Meccanica superiore (con kit leve cod. 211743)
- Quadra Plus Meccanica >2016

**OL0601601** CASSETTA INCASSO OLI 74 PLUS - *SA115*

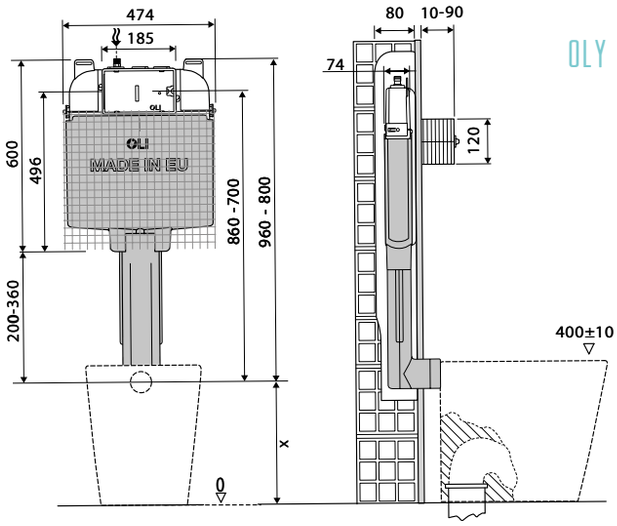


## OLY 74 PLUS

Installabile in pareti in muratura con profondità ridotta • Ideale per progetti di ristrutturazione

**CARATTERISTICHE TECNICHE**

- Doppio scarico 6/3 litri regolabile
- Polipropilene (PP) altamente resistente alle sollecitazioni termiche
- Caricamento ritardato - Galleggiante Azor Plus
- Galleggiante silenzioso certificato Classe NF1
- Valvola di scarico Evoli con 18 regolazioni di scarico
- Kit trasformazione pneumatico, elettronico, Hydroboost AC power, OLIpure
- Spessore 80 mm
- Rivestita con rete e foderina anti-condensa
- Cassetta certificata K/WA, SABS, SAI, WRAS, WSD e UPC
- Marcatura CE EN 14055 CL1
- Classe "A" di efficienza idrica in conformità con i requisiti ANQIP
- Curva di scarico L. 340 mm
- Garanzia 10 anni
- Compatibile con tutti i vasi sospesi

**PROPRIETÀ DI FUNZIONAMENTO IDRAULICO**

- Pressione di rete da 0,1 a 16 bar
- Resistente all'umidità atmosferica (Hr <90%)

**INCLUSO**

- 1 Tubo di risciacquo ø56 x 360
- 1 Guarnizione tubo di risciacquo per ø40 e ø45
- 1 Tappo di protezione tubo di risciacquo
- 1 Rubinetto arresto con anello per posizionamento definito
- 1 Spugna di protezione per rubinetto d'arresto
- 1 Box di protezione
- 1 Cannotto ø45 x 180
- 1 Morsetto ø45
- 2 Squadrette metalliche per il fissaggio della cassetta al muro
- 1 Istruzioni di montaggio
- Garanzia Dieci (10) anni, secondo i termini generali di vendita a partire dalla data di acquisto del prodotto

* (Se il prodotto non viene installato correttamente la garanzia non è valida)

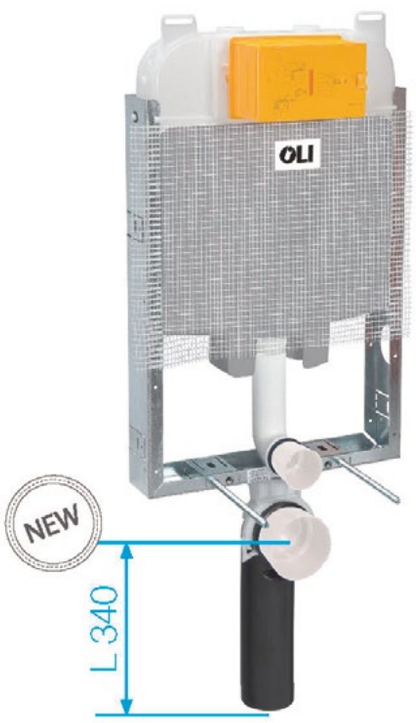


**OL0601901** CASSETTA INCASSO OLI 74 PLUS SIMFLEX - *SA126*

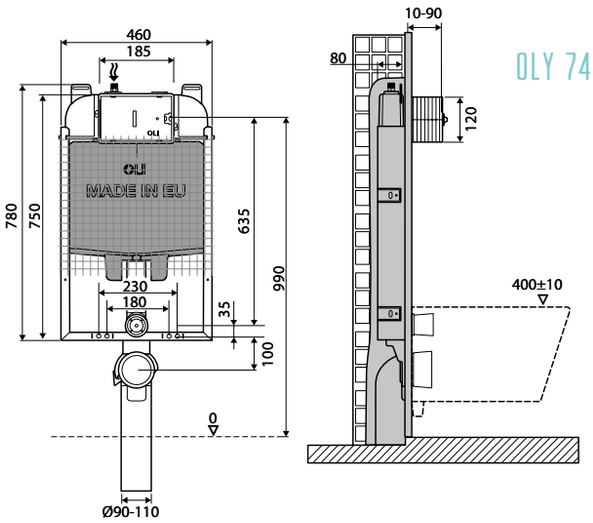


## OLY 74 PLUS SIMFLEX

**CARATTERISTICHE TECNICHE**

- Cassetta doppio scarico 6/3 litri.
- Cassetta in polipropilene (PP) altamente resistente alle sollecitazioni termiche.
- Caricamento ritardato - Galleggiante Azor Plus.
- Galleggiante silenzioso certificato Classe NF1.
- Valvola di scarico Evoli con 18 regolazioni di scarico.
- Kit trasformazione pneumatico, elettronico, Hydroboost, AC power, OLIpure
- Spessore 80 mm.
- Rivestita con rete e foderina anti-condensa.
- Cassetta certificata KIWA, SABS, SAI, WRAS, WSD e UPC .
- Marcatura CE EN 14055 CL1.
- Classe "A" di efficienza idrica in conformità con i requisiti ANQIP.
- Curva di scarico L. 340 mm.
- Garanzia 10 anni.
- Compatibile con tutti i vasi sospesi.

**INCLUSO**

- Tubo di scarico 165 mm.
- Kit di fissaggio.
- Rubinetto d'arresto G½".
- Manicotto e cannotto.
- Adattatore Ø 90/110.
- Curva di scarico PP Ø 90 L. 340 mm.
- Galleggiante ad azionamento ritardato.
- Consente di risparmiare fino a 9 litri di acqua al giorno. RISPARMIO FINO A 9 L ACQUA/GIORNO

**Pezzi di ricambio: Pag. 147**

**OL0407501** CASSETTA ESTERNA SMERALDO DOPPIO SCARICO
SENZA RUBINETTO - ATTACCO LATERALE- *SA119*

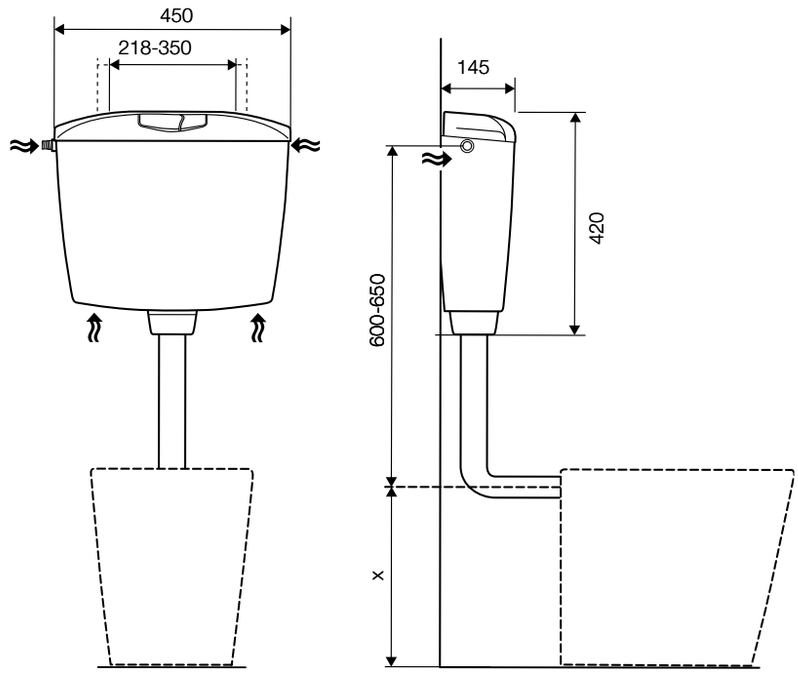


Installazione bassa-media posizione con fissaggio a parete

**CARATTERISTICHE TECNICHE**

- Cassetta prodotta in materiale resistente (PS), inalterabile nel tempo resistente alla temperatura ambiente
- Rubinetto galleggiante Jolly UNI silenzioso, certificato in ottemperanza alla norma NF categoria classe I di rumorosita?
- Rivestimento interno in polistirolo (EPS) insonorizzante e anticondensa
- Entrata rete idrica da posizione laterale dx/sx, posteriore e dal basso
- Certificata a norma DIN
- Spessore 145 mm
- Marcatura CE EN14055 CL1

**PROPRIETÀ DI FUNZIONAMENTO IDRAULICO**

- Singolo scarico: 6 litri con possibilita? di regolazione 9 litri
- Doppio scarico: 6/3 litri con possibilita? di regolazione 9/4 litri
- Pressione di rete da 0,5 a 10 bar
- Resistente all'umidita? atmosferica (Hr <90%)

**INCLUSO**

- Accessori di fissaggio
- Morsetto Wc
- Rubinetto d'arresto (ove previsto)
- Tubo di scarico ø 50/40

- Garanzia Cinque (5) anni, secondo i termini generali di vendita a partire dalla data di acquisto del prodotto

* (Se il prodotto non viene installato correttamente la garanzia non è valida)

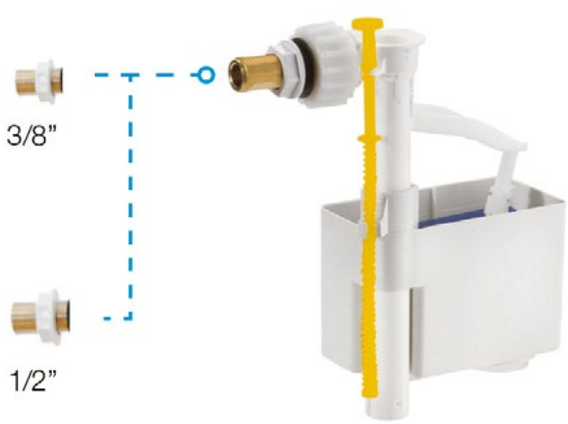


**OL0560160** GALLEGGIANTE LATERALE SMERALDO
JOLLY UNI 3/8"- *SA124*

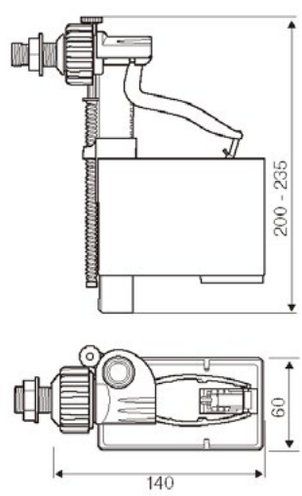


**CARATTERISTICHE TECNICHE**

- Sistema a chiusura pistone.
- Silenzioso (classe NF1).
- Pressione: 0,5 - 10 bar.
- Pressione statica massima: 16 bar.
- Funzione anti-riflusso.
- Certificata NF/KIWA.
- Garanzia Dieci (10) anni, secondo i termini generali di vendita a partire dalla data di acquisto del prodotto

* (Se il prodotto non viene installato correttamente la garanzia non è valida)

**Pezzi di ricambio: Pag. 147**

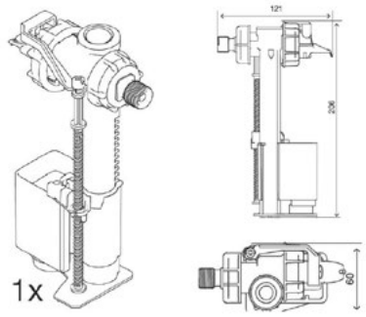


**OL0884379** GALLEGGIANTE UNIVERSALE OLI ONE CANNOTTO 3/8" + ADATTATORI - *SA123*

**CARATTERISTICHE TECNICHE**

- Connessione laterale 3/8" ottone o plastica
- Universale, ingombri ridotti
- Sistema di apertura ritardato che permette di risparmiare 0,5 L di acqua ad ogni scarico
- Filtro antimpurità
- Facile manutenzione
- Funzione anti-backflow
- Sistema di chiusura contropressione
- Silenzioso (classe NF I)
- Pressione dinamica: 0,5-10 bar
- Pressione statica: 16 bar
- Testato secondo quanto previsto dalla EN14124

**DEFINIZIONE ED APPLICAZIONE**

OLI ONE 3/8" Galleggiante Universale

- Compatibile con cassette ad incasso OLI: OLI74 PLUS, EVO, EXPERT PLUS, DIAMANTE, GIADA, BETTER, QUADRA, EXPERT-CORNER
- Compatibile con cassette ad incasso delle marche: GEBERIT®, UP 170, UNICA UP720,SIGMA8, SIGMA12, OMEGA, ALPHA8, DELTA12, MONOLITH-MONOLITH PLUS; VALSIR®: MEDUSA, RIOS+RIOS2, EGEA, TROPEA-TROPEA2 (2004-2012); CUBIK, EVOLUT, WINNER; TECE®: BOX BASIC; TECE 1120; GROHE®: CASSETTA DI SCIACQUO ITALIANA 80MM, GD2; RAPID SL, RAPID SLX; VIEGA®: ECO PLUS; TODINI®: HIDROBOX; ROCAS®: ONE WC, BASIC ONE WC COMPACT; DURAVIT®: DURASYSTEM 115 CM; MEPA®: VARIVIT; BAMPI®:BSILENT; KARIBA®: PRATIKA
- Compatibile a cassette esterne in plastica
- Compatibile a cassette in ceramica

**INCLUSO**

- Cannotto laterale 3/8" ottone con dado e guarnizione
- Adattatorl multimarca
- Garanzia Cinque (10) anni, secondo i termini generali di vendita a partire dalla data di acquisto del prodotto

* (Se il prodotto non viene installato correttamente la garanzia non è valida)

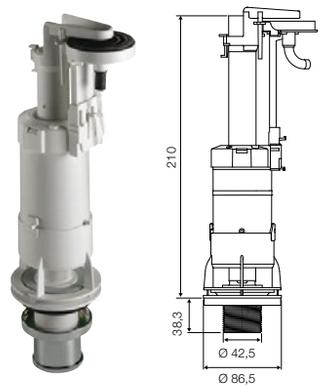


**OL0002992** VALVOLA DI SCARICO OLI 74 PLUS - *SA125*

RICAMBIO UNIVERSALE PER TUTTE LE BATTERIE SIFONICHE SU CASSETTE IN CERAMICA ALTA POSIZIONE

- Manicotto per collegamento tubo di rame.
- Azionamento pneumatico.
- Dado in ottone cromato.
- Garanzia 10 anni.

- Garanzia Dieci (10) anni, secondo i termini generali divendita a partire dalla data di acquisto del prodotto

* (Se il prodotto non viene installato correttamente la garanzia non è valida)

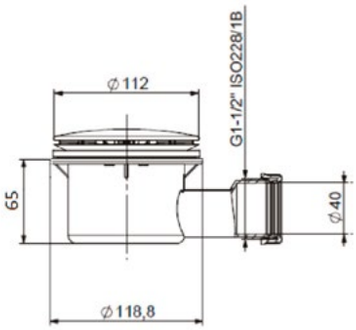


**OL0900135** PILETTA DOCCIA RIBASSATA H65 - Ø 90 - *SA121*

**CARATTERISTICHE TECNICHE**

- Corpo piletta in PP
- Tappo cromato in ABS D.112
- Portata di scarico 24l/min

**ACCESSORI IN DOTAZIONE**

- Tappo cromato D.112
- Bicchiere per piatto doccia
- Porta bicchiere
- Pozzetto piatto doccia
- Ghiera per pozzetto piatto doccia
- O-ring 075,87x2,62
- Guarnizione EPDM
- Guarnizione conica DN40 plastica verde PE LD
- Guarnizione conica DN40-DN32 PVC
- Dado G 1-1/2" aperto DN 40
- Garanzia Due (2) anni, secondo i termini generali di vendita a partire dalla data di acquisto del prodotto

* (Se il prodotto non viene installato correttamente la garanzia non è valida)

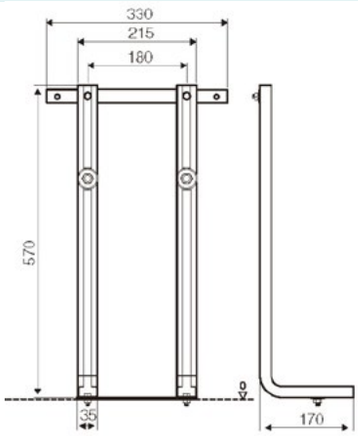


**OL0618581** STAFFA ACCIAIO UNIVERSALE ECO WC/BIDET SOSPESI - *SA120*

STRUTTURA UNIVERSALE PER WC E BIDET SOSPESO

- Installazione semplice e veloce
- Struttura di ferro zincato galvanizzata, resistente alla corrosione
- Altezza regolabile
- Garanzia Cinque (5) anni, secondo i termini generali di vendita a partire dalla data di acquisto del prodotto

* (Se il prodotto non viene installato correttamente la garanzia non è valida)

**INCLUSO**

- Materiale di fissaggio WC e bidet
- Materiale di fissaggio struttura

# STONE PLUS H. 3 GEL COAT

Filo pavimento | Appoggio su pavimento | Antiscivolo

Spessore | Planarità Perfetta | Gel Coat

| | BIANCO | ANTRACITE | MODELLO | PREZZO |
|---|---|---|---|---|
| | 01080080B | 01080080T | STONE PLUS 80X80X3 | *SA01* |
| | 01090090B | 01090090T | STONE PLUS 90X90X3 | *SA02* |
| | 01090070B | 01090070T | STONE PLUS 70X90X3 | *SA03* |
| | 01100070B | 01100070T | STONE PLUS 70X100X3 | *SA04* |
| | 01120070B | 01120070T | STONE PLUS 70X120X3 | *SA05* |
| | 01140070B | 01140070T | STONE PLUS 70X140X3 | *SA06* |
| | 01160070B | 01160070T | STONE PLUS 70X160X3 | *SA11* |
| | 01180070B | 01180070T | STONE PLUS 70X180X3 | *SA12* |
| NEW SIZE 200cm | 01200070B | 01200070T | STONE PLUS 70X200X3 | *SA206* |
| | 01100080B | 01100080T | STONE PLUS 80X100X3 | *SA07* |
| | 01120080B | 01120080T | STONE PLUS 80X120X3 | *SA08* |
| | 01140080B | 01140080T | STONE PLUS 80X140X3 | *SA09* |
| | 01160080B | 01160080T | STONE PLUS 80X160X3 | *SA10* |
| | 01180080B | 01180080T | STONE PLUS 80X180X3 | *SA13* |
| NEW SIZE 200cm | 01200080B | 01200080T | STONE PLUS 80X200X3 | *SA207* |

COLORI DISPONIBILI

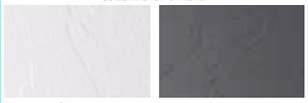

Bianco | Antracite

ACCESSORI INCLUSI

Piletta 90Ø - H66mm
Drenaggio 50 l/m

Griglia di scarico colorata

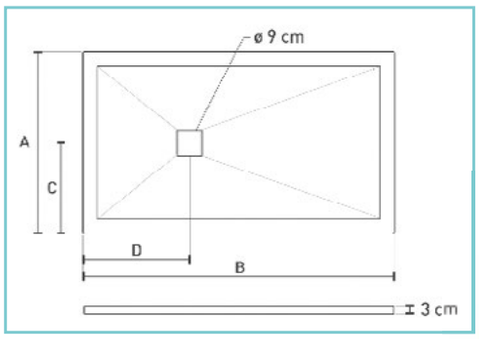


| | BIANCO | ANTRACITE | cm. A | cm. B | cm. C | cm. D | Kg./Pz. | Pz./Plt. |
|---|---|---|---|---|---|---|---|---|
| | 01080080B | 01080080T | 80 | 80 | 40 | 40 | 30 | 24 |
| | 01090090B | 01090090T | 90 | 90 | 45 | 45 | 40 | 24 |
| | 01090070B | 01090070T | 70 | 90 | 35 | 29 | 30 | 24 |
| | 01100070B | 01100070T | 70 | 100 | 35 | 29 | 35 | 24 |
| | 01120070B | 01120070T | 70 | 120 | 35 | 29 | 40 | 24 |
| | 01140070B | 01140070T | 70 | 140 | 35 | 40 | 49 | 18 |
| | 01160070B | 01160070T | 70 | 160 | 35 | 45 | 60 | 18 |
| | 01180070B | 01180070T | 70 | 180 | 35 | 45 | 65 | 18 |
| NEW | 01200070B | 01200070T | 70 | 200 | 35 | 50 | 91 | 10 |
| | 01100080B | 01100080T | 80 | 100 | 40 | 29 | 40 | 18 |
| | 01120080B | 01120080T | 80 | 120 | 40 | 29 | 48 | 18 |
| | 01140080B | 01140080T | 80 | 140 | 40 | 40 | 56 | 18 |
| | 01160080B | 01160080T | 80 | 160 | 40 | 45 | 60 | 18 |
| | 01180080B | 01180080T | 80 | 180 | 40 | 45 | 70 | 18 |
| NEW | 01200080B | 01200080T | 80 | 200 | 40 | 50 | 104 | 10 |

DISPONIBILE
DISPLAY DA BANCO

# UP H.3 BY ALTHEA

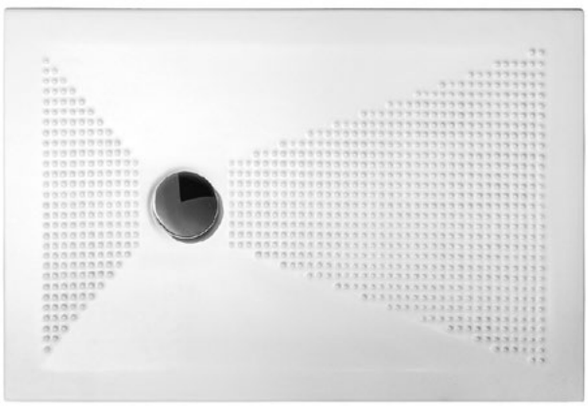

Piatto doccia in ceramica rettangolare a filo pavimento

| CODICE | FORMATO | PREZZO |
|---|---|---|
| **UPC79** | UP 70X90X3 | *SA14* |
| **UPC710** | UP 70X100X3 | *SA15* |
| **UPC712** | UP 70X120X3 | *SA16* |
| **UPC714** | UP 70X140X3 | *SA17* |
| **UPC88** | UP 80X80X3 | *SA18* |
| **UPC810** | UP 80X100X3 | *SA19* |
| **UPC812** | UP 80X120X3 | *SA20* |
| **UPC814** | UP 80X140X3 | *SA21* |
| **UPC912** | UP 90X120X3 | *SA107* |
| **UPC914** | UP 90X140X3 | *SA108* |
| **UPC916** | UP 90X160X3 | *SA109* |

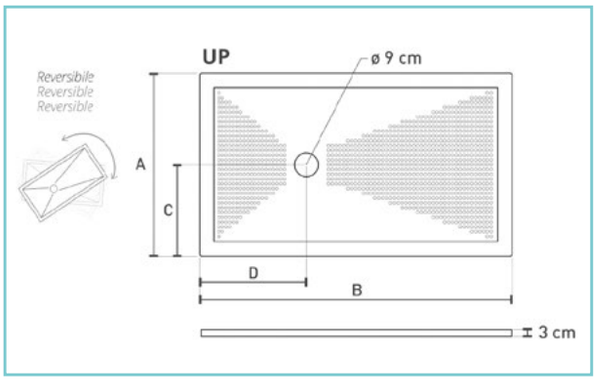


| COD. | cm. A | cm. B | cm. C | cm. D | Kg./Pz. | Pz./Plt. |
|---|---|---|---|---|---|---|
| UPC79 | 70 | 90 | 35 | 26 | 22 | 24 |
| UPC88 | 80 | 80 | 40 | 40 | 20 | 24 |
| UPC710 | 70 | 100 | 35 | 31 | 24 | 24 |
| UPC810 | 80 | 100 | 40 | 31 | 25 | 24 |
| UPC712 | 70 | 120 | 35 | 41 | 26 | 24 |
| UPC812 | 80 | 120 | 40 | 41 | 34 | 24 |
| UPC714 | 70 | 140 | 35 | 51 | 31 | 18 |
| UPC814 | 80 | 140 | 40 | 51 | 36 | 18 |
| UPC912 | 90 | 120 | 45 | 41 | 36 | 18 |
| UPC914 | 90 | 140 | 45 | 51 | 39 | 15 |
| UPC916 | 90 | 160 | 45 | 61 | 45 | 12 |

**ACCESSORI CORRELATI** **- Vedi Pag. 147**

***OL0900135*** PILETTA DOCCIA RIBASSATA
H65 - ø90 - SA121

# ITO H.5.5

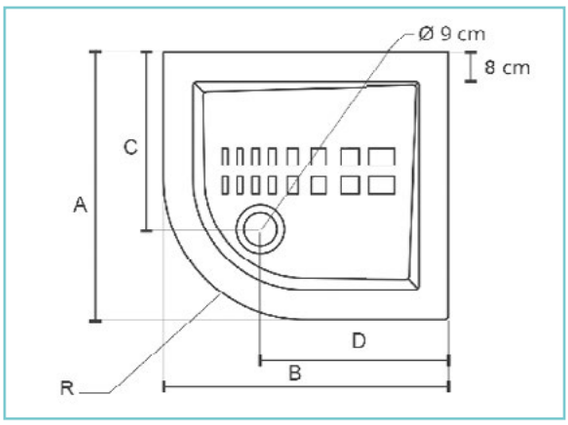

Filo pavimento · Appoggio su pavimento · Lato non smaltato · Ceramica

**40251** ITO 80X80X5,5 - *SA35*
**40402** ITO 90X90X5,5 - *SA36*

| COD. | cm. A | cm. B | cm. C | cm. D | cm. R | Kg./Pz. | Pz./Plt. |
|---|---|---|---|---|---|---|---|
| 40251 | 80 | 80 | 49,8 | 49,8 | 55 | 23 | 20 |
| 40402 | 90 | 90 | 59,7 | 59,7 | 55 | 29 | 18 |

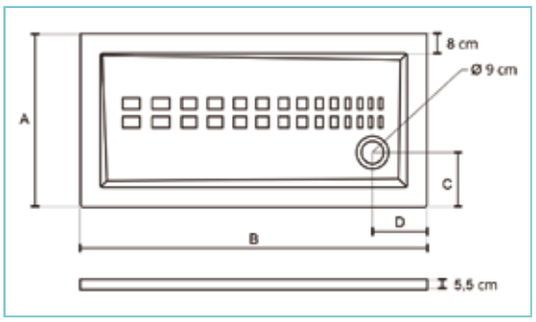


| COD. | cm. A | cm. B | cm. C | cm. D | Kg./Pz. | Pz./Plt. |
|---|---|---|---|---|---|---|
| 40249 | 80 | 80 | 22 | 22 | 26 | 20 |
| 40250 | 90 | 90 | 22 | 22 | 33 | 18 |
| 40248 | 72 | 90 | 22 | 22 | 26 | 18 |
| 40397 | 70 | 100 | 22 | 22 | 29 | 18 |
| 40398 | 70 | 120 | 22 | 22 | 34 | 14 |
| 40399 | 80 | 100 | 22 | 22 | 32 | 18 |
| 40400 | 80 | 120 | 22 | 22 | 39 | 14 |

| CODICE | FORMATO | PREZZO |
|---|---|---|
| **40249** ITO | 80X80X5,5 | *SA22* |
| **40250** ITO | 90X90X5,5 | *SA23* |
| **40248** ITO | 72X90X5,5 | *SA24* |
| **40397** ITO | 70X100X5,5 | *SA25* |
| **40398** ITO | 70X120X5,5 | *SA26* |
| **40399** ITO | 80X100X5,5 | *SA32* |
| **40400** ITO | 80X120X5,5 | *SA33* |

Filo pavimento · Appoggio su pavimento · Lato non smaltato · Ceramica

**ACCESSORI CORRELATI- Vedi pag. 147**

***OL0900135*** PILETTA DOCCIA RIBASSATA H65 - ø90 - SA121

# RUBINETTERIE

COX BY PAINI

**78CR2050LL**
MISCELATORE COX MONOFORO LAVABO ALTO
SENZA SCARICO 1"1/4 - Kg. 2 - *RB109*

**78CR2110**
MISCELATORE COX MONOFORO LAVABO
SCARICO AUTOMATICO 1"1/4 - Kg. 1,7 - *RB39*

**78CR3060**
MISCELATORE COX MONOFORO BIDET
SCARICO AUTOMATICO 1"1/4 - Kg. 1,64 - *RB39*

**78CR105**
MISCELATORE COX VASCA ESTERNO
CON DOCCIA DUPLEX - Kg. 2,25 - *RB38*

**78CR690**
MISCELATORE COX DOCCIA INCASSO
1 USCITA - Kg. 0,72 - *RB40*

**78CR6911**
MISCELATORE COX DOCCIA INCASSO CON DEVIATORE
ROTATIVO 2 USCITE - Kg. 1,55 - *RB41*

**Componentistica doccia: Pag. 165**
**Schede tecniche: Pag. 208**

# DAX-R BY PAINI

**84CR105R**
MISCELATORE DAX-R VASCA ESTERNO CON DOCCIA DUPLEX - Kg. 3,5 - *RB43*

**84CR208RQ**
MISCELATORE DAX-R LAVABO A MURO SENZA PIASTRA - Kg. 1,4 - *RB113*

**84CR306RS**
MISCELATORE DAX-R MONOFORO BIDET, SCARICO AUTOMATICO 1"1/4 - Kg. 1,53 - *RB45*

**84CR211BLRS**
MISCELATORE DAX-R MONOFORO LAVABO BOCCA LUNGA SCARICO AUTOMATICO 1"1/4 MEDIO - Kg. 1,8 - *RB44*

**84CR211LLBLRSSR**
MISCELATORE DAX-R MONOFORO LAVABO ALTO PILETTA CLIC-CLAC 1"1/4 - Kg. 1,9 - *RB115*

**84CR6911R**
MISCELATORE DAX-R DOCCIA INCASSO CON DEVIATORE ROTATIVO 2 USCITE - Kg. 1,77 - *RB47*

**84CR690R**
MISCELATORE DAX-R DOCCIA INCASSO 1 USCITA - Kg. 1,01 - *RB46*

**Componentistica doccia: Pag. 165**
**Schede tecniche: Pag. 209**

NOVE BY PAINI

**09CR105**
MISCELATORE NOVE VASCA ESTERNO
CON DOCCIA "DUPLEX" - Kg. 2,65 - *RB32*

**09CR211MESR**
MISCELATORE NOVE MONOFORO LAVABO
BOCCA LUNGA PILETTA CLICK CLACK 1" 1/4 - Kg. 2 - *RB33*

**09CR306**
MISCELATORE NOVE MONOFORO BIDET
CON SCARICO AUTOMATICO 1" 1/4 - Kg. 1,5 - *RB34*

**09CR690**
MISCELATORE NOVE DOCCIA INCASSO 1 USCITA
Kg. 0,85 - *RB35*

**09CR6911**
MISCELATORE NOVE DOCCIA INCASSO CON DEVIATORE
ROTATIVO 2 USCITE - Kg. 1,59 - *RB36*

**Componentistica doccia: Pag. 165**
**Schede tecniche: Pag. 210**

LE MANS BY PAINI

**90CR105**
MISCELATORE LE MANS VASCA ESTERNO
CON DOCCIA DUPLEX - Kg. 2,27 - *RB62*

**90CR208**
MISCELATORE LE MANS LAVABO A MURO
BOCCA INTERASSE MM 190 - Kg. 1,55 - *RB63*

**90CR208P**
MISCELATORE LE MANS LAVABO A MURO CON
PIASTRA BOCCA INTERASSE MM 200 - Kg. 1,5 - *RB64*

**90CR211**
MISCELATORE LE MANS MONOFORO LAVABO,
SCARICO AUTOMATICO 1"1/4 - Kg. 1,55 - *RB65*

**90CR306**
MISCELATORE LE MANS MONOFORO BIDET
SCARICO AUTOMATICO 1"1/4 - Kg. 1,5 - *RB65*

**90CR511**
GRUPPO DOCCIA LE MANS ESTERNO
1/2" - Kg. 1,5 - *RB67*

**90CR690**
MISCELATORE LE MANS DOCCIA INCASSO 1 USCITA
Kg.0,8 - *RB68*

**90CR6911**
MISCELATORE LE MANS DOCCIA INCASSO
CON DEVIATORE ROTATIVO 2 USCITE - Kg. 1,55 - *RB69*

**Componentistica doccia: Pag. 165**
**Schede tecniche: Pag. 211**

P3 BY PAINI

**04CR105**
GRUPPO VASCA ESTERNO PILOT
CON DOCCIA DUPLEX - Kg. 1,7 - *RB49*

**04CR211**
MISCELATORE MONOFORO LAVABO PILOT
SCARICO AUTOMATICO 1"1/4 - Kg. 1,28 - *RB50*

**04CR306**
MISCELATORE MONOFORO BIDET PILOT
SCARICO AUTOMATICO 1"1/4 - Kg. 1,24 - *RB50*

**04CR690**
MISCELATORE DOCCIA INCASSO PILOT
1 USCITA - Kg. 0,72 - *RB51*

**04CR691**
MISCELATORE DOCCIA INCASSO PILOT CON
DEVIATORE 2 USCITE - Kg. 1,6 - *RB52*

**P3CR211**
MISCELATORE MONOFORO LAVABO P3
SCARICO AUTOMATICO 1"1/4 - Kg. 1,5 - *RB28*

**P3CR211M**
MISCELATORE MONOFORO MEDIO LAVABO P3
SCARICO AUTOMATICO 1"1/4 - Kg. 1,5 - *RB112*

**P3CR306**
MISCELATORE MONOFORO BIDET P3
SCARICO AUTOMATICO 1"1/4 - Kg. 1,45 - *RB28*

**P3CR690**
MISCELATORE DOCCIA INCASSO P3
1 USCITA - Kg. 1,45 - *RB29*

**P3CR6911**
MISCELATORE DOCCIA INCASSO P3 CON
DEVIATORE ROTATIVO 2 USCITE - Kg. 1,5 - *RB30*

**P3CR105**
GRUPPO VASCA ESTERNO P3
CON DOCCIA DUPLEX - Kg. 2,13 - *RB27*

**Componentistica doccia: Pag. 165**
**Schede tecniche: Pag. 212 - 213**

# MY SHOWER BY PAINI

- Colonna doccia tonda con miscelatore termostatico con maniglie ABS cromate e pulsante di sicurezza 38°
- Deviatore integrato
- Tubo in ottone
- Supporto doccia scorrevole
- Soffione ABS Ø 200 mm
- Doccia anticalcare ABS

**78CR689THAE15P1**
COLONNA DOCCIA TONDA TERMOSTATICA CON DEVIATORE
Kg. 5 - *RB54*

- Colonna doccia quadro eco con miscelatore termostatico, altezza regolabile e pulsante di sicurezza 38°
- Deviatore integrato
- Tubi in ottone e supporto doccia scorrevole in ottone
- Soffione in ABS quadro 200 mm e doccetta anticalcare in ABS

**84CR689THE32P1**
COLONNA DOCCIA QUADRO ECO TERMOSTATICA CON DEVIATORE
Kg. 5,5 - *RB55*

- Colonna doccia quadrata ottone con deviatore flessibile con collegamento da 100 cm
- Interasse regolabile
- Set di fissaggio in ottone
- Supporto scorrevole in ottone
- Flessibile PVC grigio cm 175
- Deviatore ottone a parete
- Doccetta anticalcare ABS
- Soffione in ABS 200 mm

**50CR191ARQ4P3**
COLONNA DOCCIA QUADRA CON DEVIATORE
Kg. 4,5 - *RB57*

- Colonna doccia tonda con deviatore e flessibile di collegamento, interasse regolabile, soffione anticalcare ABS 240 mm.
- Doccetta anticalcare ABS 3 getti
- Tubo acciaio cromato ø 22 mm
- Deviatore in ottone
- Supporto scorrevole ABS
- Portasapone trasparente
- Flessibile cromato doppia graffatura cm 150
- Flessibile di collegamanto cm 50
- Fissaggi a parete regolabili

**50CR191RSP3**
COLONNA DOCCIA TONDA CON DEVIATORE
Kg. 2,61 - *RB56*

- Doccia saliscendi P1 con portasapone e doccia anticalcare 3 getti

**50CR124/P1**
DOCCIA SALISCENDI P1
Kg.0,99 - *RB58*

- Set doccia tondo completo di soffione in Acciaio Inox Ø 250 mm
- Braccio da 300 mm
- Kit doccia con supporto fisso

**50CR441P4**
SET DOCCIA TONDA
Kg. 2,5 - *RB59*

- Set doccia quadro completo di soffione in Acciaio Inox 250 mm
- Braccio da 300 mm
- Kit doccia con supporto fisso

**50CR441P6**
SET DOCCIA QUADRA
Kg. 2,9 - *RB60*

**Schede tecniche: Pag. 214**

# BOX DOCCIA

# WALK IN

## PORTA DOCCIA WALK IN

- CRISTALLO TRASPARENTE TEMPERATO 8 MM - PROFILO ARGENTO
- PROFILO IN ALLUMINIO CROMATO ARGENTO LUCIDO SPESSORE 1,5 mm
- MONTAGGIO FACILE

**• DISPONIBILE VETRO STAMPATO SU ORDINAZIONE •**

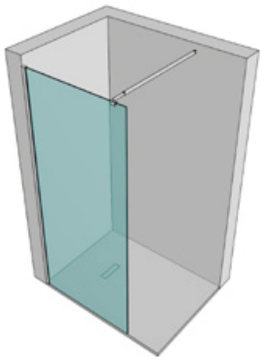

| MODELLO | DIMENSIONE LATO | ESTENSIBILITÀ | KG | COD |
|---|---|---|---|---|
| **W901BA** | 100X200 CM | 97/99CM | 40 | BX 48 |
| **W901FA** | 110X200 CM | 107/109CM | 45 | BX 49 |
| **W901CA** | 120X200 CM | 117/119CM | 50 | BX 50 |
| **W901DA** | 140X200 CM | 137/139CM | 59 | BX 51 |
| **W901EA** | 150X200 CM | 147/149CM | 62 | BX 52 |
| **W901GA** | 160X200 CM | 157/159CM | 67 | BX 53 |

### ACCESSORI INCLUSI NEL PREZZO

*In dotazione un supporto di sicurezza per fissaggio al muro*

**Ricambi: Pag. 186**

Reversibile

Montaggio bordo interno

# SOFFIETTO EASY

## PORTA DOCCIA A SOFFIETTO EASY

- CRISTALLO TRASPARENTE TEMPERATO 5 MM - PROFILO ARGENTO
- POMELLO CROMATO IN ACCIAIO INOX
- PROFILO IN ALLUMINIO CROMATO ARGENTO LUCIDO SPESSORE 1,5 mm
- GUARNIZIONI MAGNETICHE
- CUSCINETTI 4 PER LATO
- CUSCINETTI CROMATI CON SGANCIO RAPIDO
- MONTAGGIO FACILE

**• DISPONIBILE VETRO STAMPATO SU ORDINAZIONE •**

| MODELLO | DIMENSIONE LATO | ESTENSIBILITÀ | SPAZIO DI ENTRATA | KG | COD. |
|---|---|---|---|---|---|
| **PS101-A1** | 70X190 CM | 67/69 CM | 56 CM | 20 | *BX01* |
| **PS101-C1** | 80X190 CM | 77/79 CM | 66 CM | 24 | *BX02* |
| **PS101-D1** | 90X190 CM | 87/89 CM | 76 CM | 28 | *BX03* |

## LATO FISSO

CRISTALLO TRASPARENTE TEMPERATO 5 MM - PROFILO ARGENTO

| MODELLO | DIMENSIONE LATO | ESTENSIBILITÀ | KG | COD. |
|---|---|---|---|---|
| **LF104-A1** | 70X190 CM | 68/70 CM | 22 | *BX04* |
| **LF104--C1** | 80X190 CM | 78/80 CM | 25 | *BX05* |

Dettaglio pomello cromato

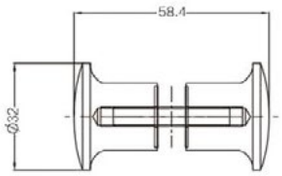

## LATO FISSO: ACCESSORI INCLUSI NEL PREZZO

*In dotazione un supporto di sicurezza da cm 50 per fissaggio al muro*

**Ricambi: Pag. 186**

Reversibile

Montaggio bordo interno

Chiusura magnetica

# SALOON EASY

## PORTA DOCCIA SALOON EASY

- CRISTALLO TRASPARENTE TEMPERATO 5 MM - PROFILO ARGENTO
- MANIGLIE CROMATE IN ACCIAIO INOX
- PROFILO IN ALLUMINIO CROMATO ARGENTO LUCIDO SPESSORE 1,5 mm
- GUARNIZIONI MAGNETICHE
- MONTAGGIO FACILE

**• DISPONIBILE VETRO STAMPATO SU ORDINAZIONE •**

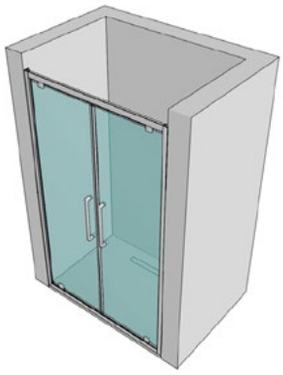

| MODELLO | DIMENSIONE LATO | ESTENSIBILITÀ | SPAZIO DI ENTRATA | KG | COD. |
|---|---|---|---|---|---|
| **S155-A1** | 70X190 CM | 66/70 CM | 50 CM | 22 | *BX06* |
| **S155-C1** | 80X190 CM | 76/80 CM | 60 CM | 25 | *BX07* |
| **S155-D1** | 90X190 CM | 86/90 CM | 70 CM | 28 | *BX08* |

## LATO FISSO

CRISTALLO TRASPARENTE TEMPERATO 5 MM - PROFILO ARGENTO

| MODELLO | DIMENSIONE LATO | ESTENSIBILITÀ | KG | COD. |
|---|---|---|---|---|
| **LFS155-A1** | 70X190 CM | 68/69 CM | 22 | *BX09* |
| **LFS155-B1** | 80X190 CM | 78/79 CM | 25 | *BX10* |

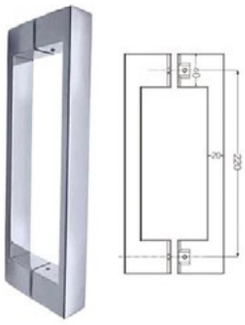

Dettaglio maniglia cromata

## LATO FISSO: ACCESSORI INCLUSI NEL PREZZO

*In dotazione un supporto di sicurezza da cm 50 per fissaggio al muro*

**Ricambi: Pag. 186**

Reversibile

Montaggio bordo interno

Chiusura magnetica

# SEMICIRCOLARE EASY

## CABINA DOCCIA SEMICIRCOLARE EASY

- CRISTALLO TRASPARENTE TEMPERATO 6 MM - PROFILO ARGENTO
- MANIGLIE CROMATE IN ACCIAIO INOX
- PROFILO IN ALLUMINIO CROMATO ARGENTO LUCIDO SPESSORE 1,5 mm
- GUARNIZIONI MAGNETICHE
- CUSCINETTI 4 PER LATO
- CUSCINETTI CROMATI CON SGANCIO RAPIDO
- MONTAGGIO FACILE

**• DISPONIBILE VETRO STAMPATO SU ORDINAZIONE •**

| MODELLO | DIMENSIONE LATO | ESTENSIBILITÀ | SPAZIO DI ENTRATA | KG | COD. |
|---|---|---|---|---|---|
| **S117-A1** | 80X80X195 CM | 78/80X78/80 CM | 46 CM | 44 | *BX11* |
| **S117-B1** | 90X90X195 CM | 88/90X88/90 CM | 52 CM | 49 | *BX12* |

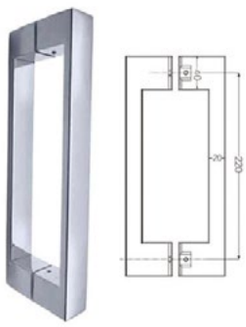

Dettaglio maniglia cromata

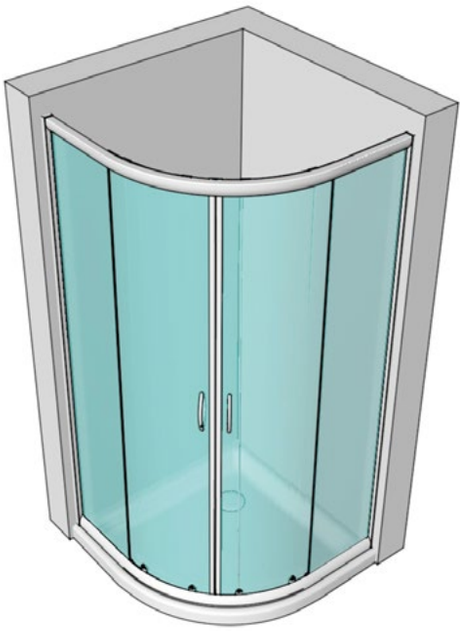

Dettaglio cuscinetti cromati

**Ricambi: Pag. 186**

Reversibile | Montaggio bordo interno | Sganciamento ante | Chiusura magnetica

# SCORREVOLE EASY

## PORTA DOCCIA SCORREVOLE EASY

- CRISTALLO TRASPARENTE TEMPERATO 5 MM - PROFILO ARGENTO
- MANIGLIE CROMATE IN ACCIAIO INOX
- PROFILO IN ALLUMINIO CROMATO ARGENTO LUCIDO SPESSORE 1,5 mm
- GUARNIZIONI MAGNETICHE
- CUSCINETTI 4 PER LATO
- CUSCINETTI CROMATI CON SGANCIO RAPIDO
- MONTAGGIO FACILE

**• DISPONIBILE VETRO STAMPATO SU ORDINAZIONE •**

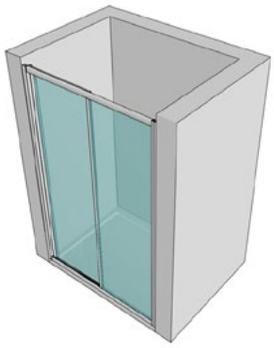

| MODELLO | DIMENSIONE LATO | ESTENSIBILITÀ | SPAZIO DI ENTRATA | KG | COD. |
|---|---|---|---|---|---|
| **S153-A1** | 100X190 CM | 97/100 CM | 50 CM | 31 | *BX13* |
| **S153-B1** | 120X190 CM | 117/120 CM | 66 CM | 36 | *BX14* |
| **S153-C1** | 140X190 CM | 137/140 CM | 76 CM | 44 | *BX15* |

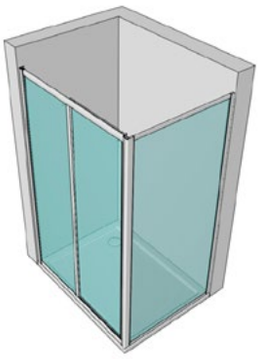

### LATO FISSO

CRISTALLO TRASPARENTE TEMPERATO 5 MM - PROFILO ARGENTO

| MODELLO | DIMENSIONE LATO | ESTENSIBILITÀ | KG | COD. |
|---|---|---|---|---|
| **LF150-A1** | 70X190 CM | 68/69 CM | 22 | *BX16* |
| **LF150-B1** | 80X190 CM | 78/79 CM | 25 | *BX17* |

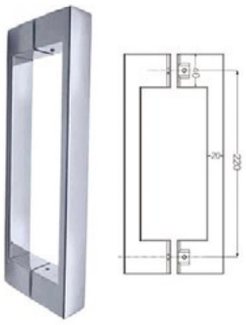

Dettaglio maniglia cromata

Dettaglio cuscinetti cromati

## LATO FISSO: ACCESSORI INCLUSI NEL PREZZO

*In dotazione un supporto di sicurezza da cm 50 per fissaggio al muro*

**Ricambi: Pag. 186**

Reversibile | Montaggio bordo interno | Sganciamento ante | Chiusura magnetica

# ANGOLARE EASY

## CABINE DOCCIA ANGOLARI EASY

- CRISTALLO TRASPARENTE TEMPERATO 6 MM - PROFILO ARGENTO
- MANIGLIE CROMATE IN ACCIAIO INOX
- PROFILO IN ALLUMINIO CROMATO ARGENTO LUCIDO SPESSORE 1,5 mm
- GUARNIZIONI MAGNETICHE
- CUSCINETTI 4 PER LATO
- CUSCINETTI CROMATI CON SGANCIO RAPIDO
- MONTAGGIO FACILE

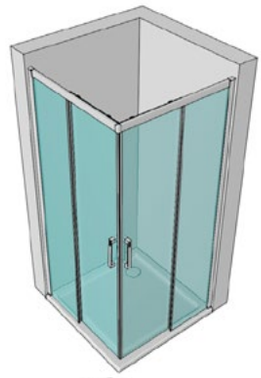

**• DISPONIBILE VETRO STAMPATO SU ORDINAZIONE •**

| MODELLO | DIMENSIONE LATO | ESTENSIBILITÀ | SPAZIO DI ENTRATA | KG | COD. |
|---|---|---|---|---|---|
| **S168-C1** | 80X80X195 CM | 77,5/79X77,5/79 CM | 39 CM | 45 | *BX18* |
| **S168-I1** | 90X90X195 CM | 87,5/89X87,5/89 CM | 46 CM | 50 | *BX19* |
| **S168-D1** | 70X90X195 CM | 67,5/69X87,5/89 CM | 40 CM | 45 | *BX20* |
| **S168-E1** | 70X100X195 CM | 67,5/69X97,5/99 CM | 44 CM | 48 | *BX21* |
| **S168-F1** | 70X120X195 CM | 67,5/69X117,5/119 CM | 53 CM | 53 | *BX22* |
| **S168-G1** | 80X100X195 CM | 77,5/79X97,5/99 CM | 46 CM | 50 | *BX23* |
| **S168-H1** | 80X120X195 CM | 77,5/79X117,5/119 CM | 55 CM | 55 | *BX24* |

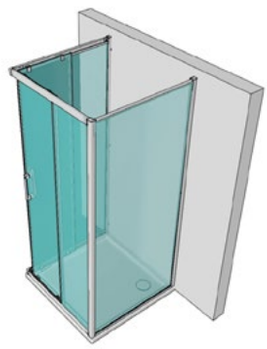

### LATO FISSO

CRISTALLO TRASPARENTE TEMPERATO 6 MM - PROFILO ARGENTO

| MODELLO | DIMENSIONE LATO | ESTENSIBILITÀ | KG | COD. |
|---|---|---|---|---|
| **LF168-A1** | 70X195 CM | 67/69 CM | 22 | *BX25* |
| **LF168-C1** | 80X195 CM | 77/79 CM | 25 | *BX26* |

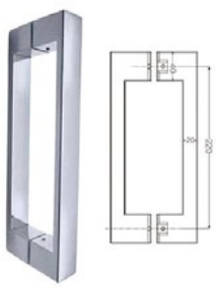

Dettaglio maniglia cromata

Dettaglio cuscinetti cromati

## LATO FISSO: ACCESSORI INCLUSI NEL PREZZO

*In dotazione un supporto di sicurezza da cm 50 per fissaggio al muro*

**Ricambi: Pag. 186**

Reversibile | Montaggio bordo interno | Sganciamento ante | Chiusura magnetica

# ANGOLARE LUXURY SINGOLO LATO

## CABINE DOCCIA ANGOLARI LUXURY SINGOLO LATO- INSTALLAZIONE RAP

- CRISTALLO TRASPARENTE TEMPERATO 6 MM - PROFILO ARGENTO
- MANIGLIE CROMATE IN ACCIAIO INOX
- PROFILO IN ALLUMINIO CROMATO ARGENTO LUCIDO SPESSORE 1,5 mm
- GUARNIZIONI MAGNETICHE
- CUSCINETTI 4 PER LATO
- CUSCINETTI CROMATI CON SGANCIO RAPIDO
- MONTAGGIO FACILE

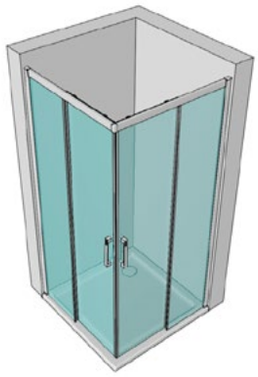

**• DISPONIBILE VETRO STAMPATO SU ORDINAZIONE •**

| MODELLO | DIMENSIONE LATO | ESTENSIBILITÀ | KG | COD. |
|---|---|---|---|---|
| **S168/70/1** | 70X195 CM | 67,5X70 CM | 22 | *BX28* |
| **S168/80/1** | 80X195 CM | 77,5X80 CM | 23 | *BX30* |
| **S168/90/1** | 90X195 CM | 87,5X90 CM | 25 | *BX32* |
| **S168/100/1** | 100X195 CM | 97,5X100 CM | 26 | *BX34* |
| **S168/120/1** | 120X195 CM | 117,5X120 CM | 27 | *BX36* |

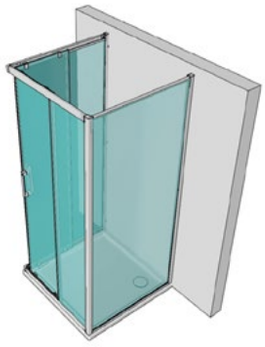

### LATO FISSO

CRISTALLO TRASPARENTE TEMPERATO 6 MM - PROFILO ARGENTO

| MODELLO | DIMENSIONE LATO | ESTENSIBILITÀ | KG | COD. |
|---|---|---|---|---|
| **LF168-A1** | 70X195 CM | 67/69 CM | 22 | *BX25* |
| **LF168-C1** | 80X195 CM | 77/79 CM | 25 | *BX26* |

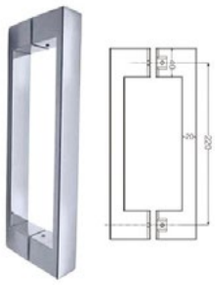

Dettaglio maniglia cromata

Dettaglio cuscinetti cromati

## LATO FISSO: ACCESSORI INCLUSI NEL PREZZO

*In dotazione un supporto di sicurezza da cm 50 per fissaggio al muro*

**Ricambi: Pag. 186**

Reversibile

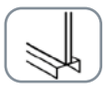

Montaggio bordo interno

Sganciamento ante

Chiusura magnetica

# SCORREVOLE LUXURY

## PORTA DOCCIA SCORREVOLE LUXURY - INSTALLAZIONE RAPIDA

- CRISTALLO TRASPARENTE TEMPERATO 6 MM CON TRATTAMENTO EASY CLEAN
- PROFILO ARGENTO LUCIDO SPESSORE 1,5 mm
- MANIGLIE IN OTTONE CROMATO
- GUARNIZIONI MAGNETICHE
- STRUTTURA DI SCORRIMENTO SUPERIORE SU CUSCINETTI IN NYLON
- INSTALLAZIONE RAPIDA

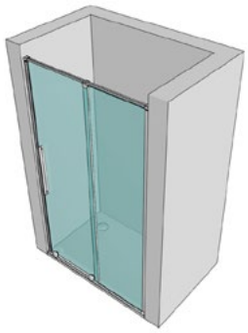

| MODELLO | DIMENSIONE LATO | ESTENSIBILITÀ | SPAZIO DI ENTRATA | KG | COD. |
|---|---|---|---|---|---|
| **S116-C1** | 120X H195 CM | 157/159 CM | 62 CM | 55 | *BX42* |
| **S116-E1** | 140X H195 CM | 137/139 CM | 62 CM | 49 | *BX37* |
| **S116-F1** | 150X H195 CM | 147/149 CM | 67 CM | 52 | *BX38* |
| **S116-G1** | 160X H195 CM | 157/159 CM | 72 CM | 55 | *BX39* |

## LATO FISSO

CRISTALLO TRASPARENTE TEMPERATO 6 MM - PROFILO ARGENTO LUCIDO

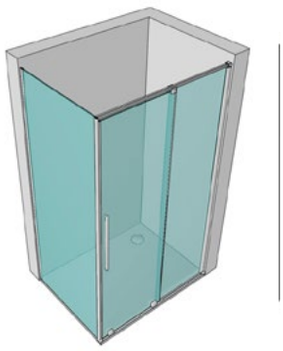

| MODELLO | DIMENSIONE LATO | ESTENSIBILITÀ | KG | COD. |
|---|---|---|---|---|
| **LF116A1** | 70X195 CM | 67/69 CM | 26 | *BX40* |
| **LF116B1** | 80X195 CM | 77/79 CM | 29 | *BX41* |

**Ricambi: Pag. 186**

Reversibile | Montaggio bordo interno | Sganciamento ante | Chiusura magnetica

# DOPPIA SCORREVOLE EASY

## DOPPIA PORTA SCORREVOLE EASY - INSTALLAZIONE RAPIDA

- CRISTALLO TRASPARENTE TEMPERATO 6 MM CON TRATTAMENTO EASY CLEAN
- PROFILO ARGENTO LUCIDO 1,5 mm
- MANIGLIE IN OTTONE CROMATO
- GUARNIZIONI MAGNETICHE
- CUSCINETTI 4 PER LATO
- STRUTTURA DI SCORRIMENTO SUPERIORE SU CUSCINETTI IN NYLON
- INSTALLAZIONE RAPIDA

**• DISPONIBILE VETRO STAMPATO SU ORDINAZIONE •**

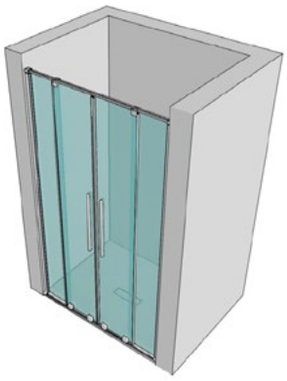

| MODELLO | DIMENSIONE LATO | ESTENSIBILITÀ | SPAZIO DI ENTRATA | KG | COD. |
|---|---|---|---|---|---|
| **S194F-G1** | 160X H190 CM | 154/160 CM | 62,5 CM | 48 | *BX44* |
| **S194F-L1** | 170X H190 CM | 166/172 CM | 67,5 CM | 53 | *BX43* |

## LATO FISSO

CRISTALLO TRASPARENTE TEMPERATO 6 MM - PROFILO ARGENTO LUCIDO

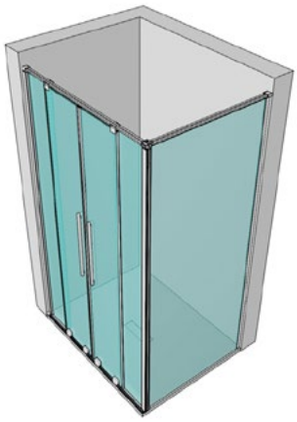

| MODELLO | DIMENSIONE LATO | ESTENSIBILITÀ | KG | COD. |
|---|---|---|---|---|
| **LF194F-A1** | 70X190 CM | 67/70 CM | 22 | *BX45* |
| **LF194F-B1** | 80X190 CM | 77/80 CM | 25 | *BX46* |

**Ricambi: Pag. 186**

Reversibile | Montaggio bordo interno | Sganciamento ante | Chiusura magnetica

## PEZZI DI RICAMBIO LINEA EASY

| CODICE | DESCRIZIONE | |
|---|---|---|
| **CUCR** | 4 Cuscinetti cromati scorrevoli con sgancio rapido (kit da 2 con pulsanti inferiori + 2 senza pulsanti superiori) per porta doccia scorrevole e cabine doccia angolari | *BX47* |
| **GPG** | Coppia di guarnizioni paragocce interne verticali per cabine doccia angolari, scorrevoli e semicircolari | *BX48* |
| **GMAG** | Coppia di guarnizioni magnetiche verticali per cabine doccia angolari, scorrevoli e semicircolari | *BX49* |
| **GUARN SAL/SOF** | Coppia di guarnizioni orizzontali per porta a saloon e porta a soffietto | *BX50* |
| **MANG** | Coppia di maniglie cromate per cabine doccia angolari, semicircolare, scorrevole e saloon | *BX51* |
| **PSOF** | Pomello cromato per porta a soffietto | *BX52* |

## PEZZI DI RICAMBIO PER PORTA SCORREVOLE LUXURY

| CODICE | DESCRIZIONE | |
|---|---|---|
| **SP075** | Coppia di cuscinetti cromati | *BX53* |
| **M538157** | Profilo a muro verticale in alluminio | *BX54* |
| **M538158** | Profilo verticale anta fissa | *BX55* |
| **M538160** | Guarnizione verticale di tenuta delle ante | *BX56* |
| **M538162** | Guarnizione verticale calamitata per anta mobile | *BX57* |
| **M538164** | Profilo orizzontale in alluminio | *BX58* |
| **M538165** | Profilo in alluminio sottoporta anta mobile | *BX59* |
| **M538166** | Coppia di maniglie double face cromo | *BX60* |

## PEZZI DI RICAMBIO PER PORTA DOPPIA SCORREVOLE EASY

| | | |
|---|---|---|
| **M538218** | Profilo a muro verticale in alluminio | *BX61* |
| **M538220** | Guarnizione di tenuta anta fissa | *BX62* |
| **M538221** | Guarnizione di tenuta anta mobile | *BX63* |
| **M538223** | Profilo orizzontale in alluminio | *BX64* |
| **M538224** | Cuscinetto di scorrimento inferiore sistema sgancio anta (conf. 4 pz) | *BX65* |
| **M538225** | Cuscinetto di scorrimento superiore (conf. 4 pz) | *BX66* |
| **M538226** | Cover copriforo profilo a muro verticale | *BX67* |
| **M538227** | Coppia di maniglie cromo | *BX68* |

# MOBILI DA BAGNO E LAVANDERIA

# ANDY

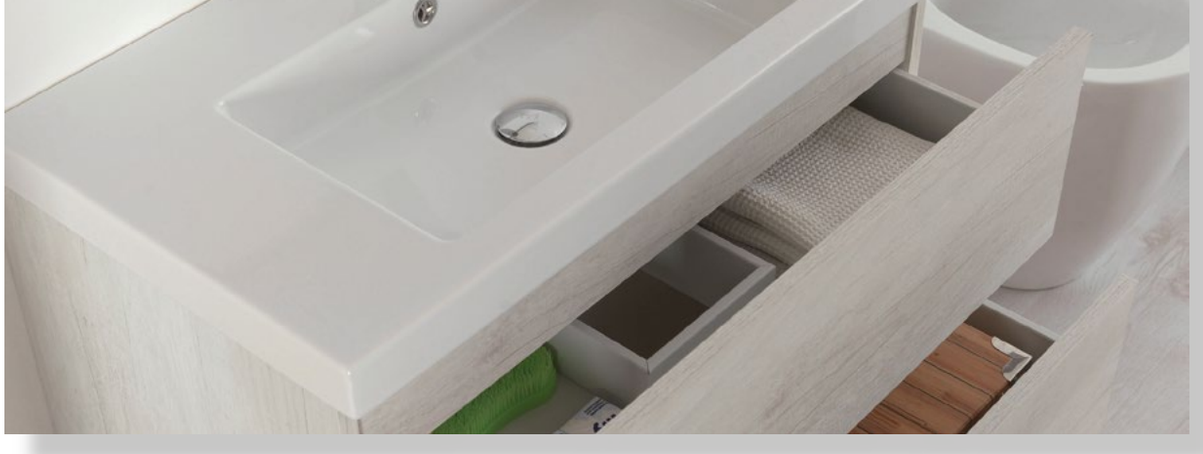

## COMPOSIZIONE COMPONIBILE

Andy è la soluzione pensata per ambienti di dimensioni ridotte dove la praticità è l'elemento essenziale e la linearità delle forme costituisce il vero arredo della stanza da bagno.
La profondità del monoblocco con i comodi cassetti ed il lavabo ad incasso in porcellana o il top per il lavabo da appoggio uniscono semplicità, tendenza e funzionalità. Le varie finiture consentono una ambientazione ideale con qualsiasi materiale di rivestimento anche già esistente.

**COMPOSIZIONE CM 100 - *MB22*** - *KG 68*

- MOBILE 2 CASSETTI 100 X 46
- LAVABO IN CERAMICA 100 X 46 A INCASSO
- SPECCHIO FILO LUCIDO L 100 / H 74
- LAMPADA A LED

**COMPOSIZIONE CM 80 - *MB23*** - *KG 59*

- MOBILE 2 CASSETTI 80 X 46
- LAVABO IN CERAMICA 80 X 46 A INCASSO
- SPECCHIO FILO LUCIDO L 80 / H 74
- LAMPADA A LED

**ACCESSORI**

- COLONNA 1 ANTA SX 2 CASSETTI - L 35 X 33 / H 124 - KG. 28 - *MB04*
- COLONNA 1 ANTA DX 2 CASSETTI - L 35 X 33 / H 124 - KG. 28- *MB04*
- COLONNA 1 ANTA REVERSIBILE - L 35 X 33 / H174 - KG. 30 - *MB12*

GARANTITO PANNELLO ECOLOGICO 100% LEGNO RICICLATO

PRODOTTO CERTIFICATO CERTIQUALITY REMADE IN ITALY

**FINITURE**

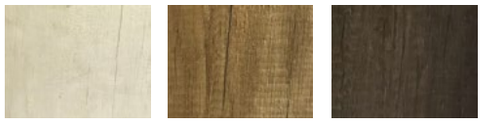

OLMO BIANCO | OLMO NATURALE | OLMO SCURO

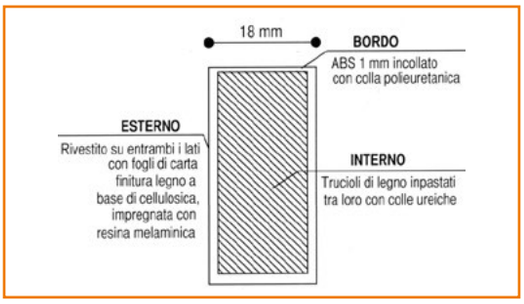

*PANNELLO ESPOSITIVO A RICHIESTA*

***NB.: IN FASE DI ORDINE, INDICARE SEMPRE COLORE FINITURA RICHIESTO.***

# MENSOLONI H10

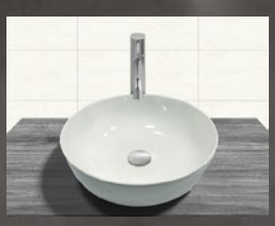

Serie Lavabi d'Arredo a pag. **143**

## MENSOLONI DA APPOGGIO

Mensole porta lavabo realizzate con pannello nobilitato spessore 18 mm, tagliato sui tre lati a 45° fissato con ferramenta in metallo con l'aggiunta di colla poliuretanica a freddo.

### MENSOLONI

- MENSOLA CM. 80 X 46 H 10 - KG. 7 - *MB13*
- MENSOLA CM. 100 X 46 H 10 - KG. 9 - *MB14*
- MENSOLA CM. 120 X 46 H 10 - KG. 12 - *MB15*
- MENSOLA CM. 140 X 46 H 10 - KG. 15 - *MB16*

*NOTA: Misure personalizzate preventivo a richiesta.*
*Lunghezza max. cm. 180*

### BARRA REGGIMENSOLA

**REGGIMENS** BARRA REGGIMENSOLA CN 160
A SCOMPARSA LATERALE - KG. 0,5 - *MB19*

### ACCESSORI

- COLONNA 1 ANTA SX 2 CASSETTI - L 35 X 33 / H 124 - KG. 28 - *MB04*
- COLONNA 1 ANTA DX 2 CASSETTI - L 35 X 33 / H 124 - KG. 28- *MB04*
- COLONNA 1 ANTA REVERSIBILE - L 35 X 33 / H174 - KG. 30 - *MB12*

SPECCHIO FILO LUCIDO
L 80 / H 74 - KG 11 - *MB08*

SPECCHIO FILO LUCIDO
L 100 / H 74 - KG 12 - *MB02*

LAMPADA A LED - KG 1 - *MB03*

**FINITURE**

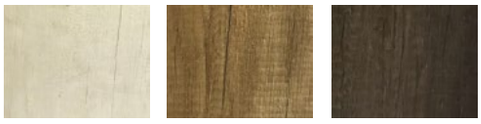

OLMO BIANCO | OLMO NATURALE | OLMO SCURO

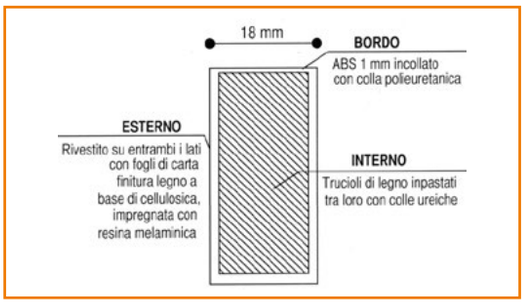

*PANNELLO ESPOSITIVO A RICHIESTA*

COLONNA

***NB.: IN FASE DI ORDINE, INDICARE SEMPRE COLORE FINITURA RICHIESTO.***

# LAVANDERIA

## LAVATOIO ONDA A TUTTA VASCA IN CERAMICA

Mobile lavanderia realizzato in nobilitato classe E1(a bassa emissione formaldeide)da 1,8 cm bordato con colle poliuretaniche e vasca in ceramica, completo di sifone, con asse di lavaggio in legno di betulla multistrato fenolico.

MOBILE LAVANDERIA CON VASCA IN CERAMICA
STRUTTURA BIANCA E ANTE COLORATE 60X50 - KG. 30 - *MB20*



**ON60X50BIR**
FINITURA BIANCO RIGATO

## LAVATOIO SIRENA A TUTTA VASCA IN ABS

Mobili lavanderia realizzati in nobilitato classe E1 (a bassa emissione formaldeide) da 1,8 cm bordato con colle poliuretaniche e vasca in ABS, completo di sifone, con asse di lavaggio in legno di betulla multistrato fenolico.

**07100** LAVATOIO CON VASCA IN ABS STRUTTURA BIANCA 45X50 - KG. 19 - *MB21*
**07101** LAVATOIO CON VASCA IN ABS STRUTTURA BIANCA 45X60 - KG. 20 - *MB21*
**07104** LAVATOIO CON VASCA IN ABS STRUTTURA BIANCA 50X50 - KG. 20 - *MB21*
**07129** LAVATOIO CON VASCA IN ABS STRUTTURA BIANCA 55X45 - KG. 20 - *MB21*
**07103** LAVATOIO CON VASCA IN ABS STRUTTURA BIANCA 60X50 - KG. 21 - *MB21*
**07102** LAVATOIO CON VASCA IN ABS STRUTTURA BIANCA 60X60 - KG. 22 - *MB21*
**07128** LAVATOIO CON VASCA IN ABS STRUTTURA BIANCA 50X40 - KG. 20 - *MB21*

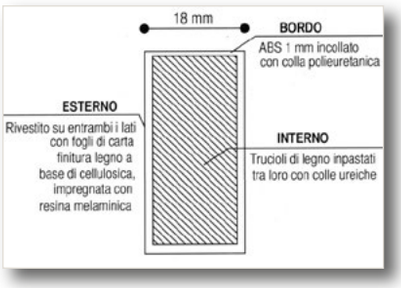


GARANTITO PANNELLO ECOLOGICO 100% LEGNO RICICLATO

PRODOTTO CERTIFICATO CERTIQUALITY REMADE IN ITALY

510
390
230
ø50
360


135

# SCHEDE TECNICHE

# SCHEDE TECNICHE

| | Kg./Pz. | Pz./Pallet | Kg./pal |
|---|---|---|---|
| VASO | 25 | 10 | 250 |
| BIDET | 20 | 10 | 200 |

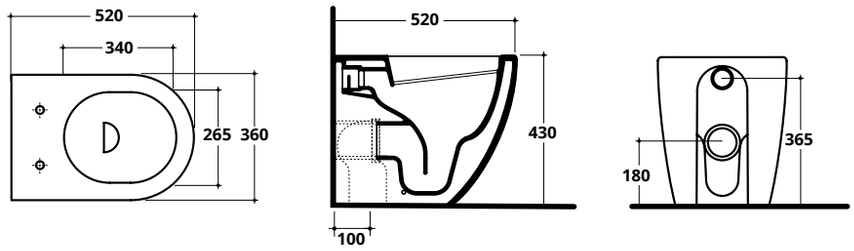


**CV012** VASO COVER RIMLESS BACK TO WALL - *SA141*

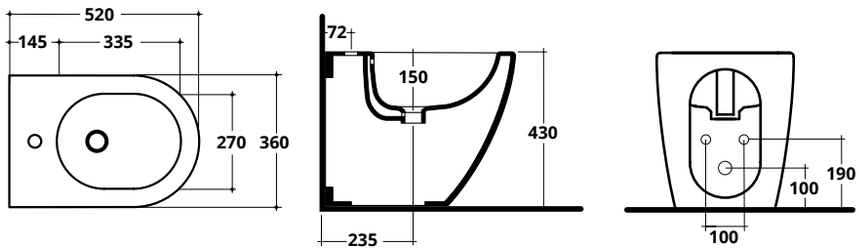


**CV003** BIDET COVER RIMLESS BACK TO WALL - *SA141*

| | Kg./Pz. | Pz./Pallet | Kg./pal |
|---|---|---|---|
| VASO | 19,5 | 10 | 195 |
| BIDET | 15 | 10 | 150 |

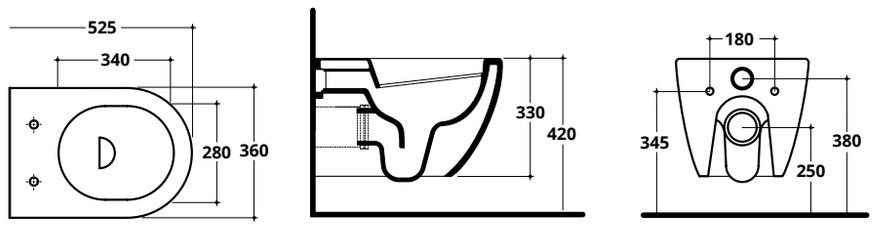


**CV013** VASO COVER RIMLESS SOSPESO - *SA141*

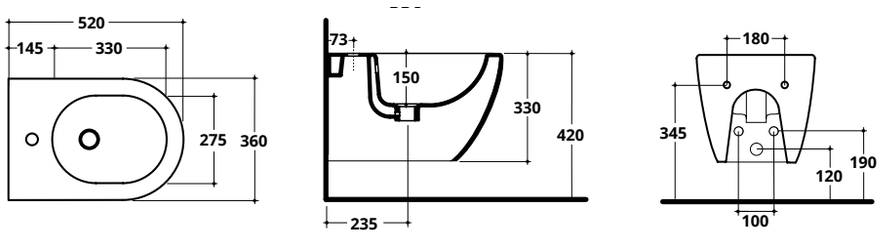


**CV004** BIDET COVER RIMLESS SOSPESO - *SA141*

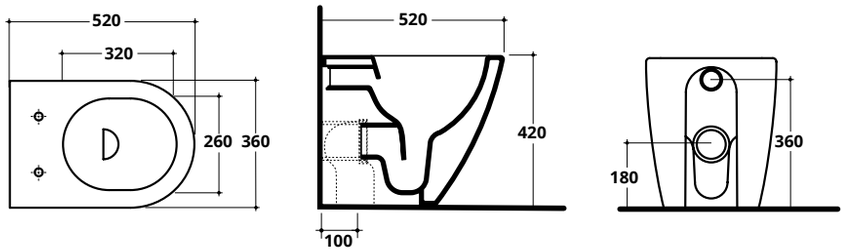


**40374R#06** VASO COVER RIMLESS PLUS BACK TO WALL BEIGE- *SA149*
**40374R#09** VASO COVER RIMLESS PLUS BACK TO WALL NERO - *SA149*

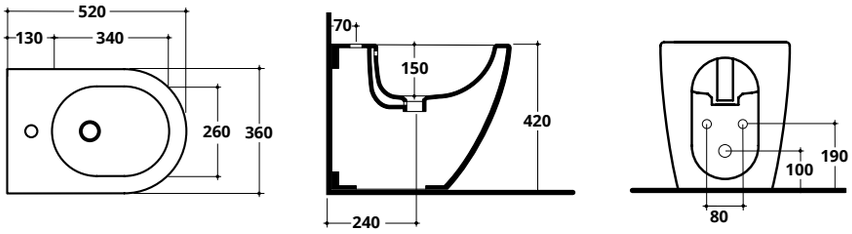


**40372R#06** BIDET COVER RIMLESS PLUS BACK TO WALL BEIGE - *SA149*
**40372R#09** BIDET COVER RIMLESS PLUS BACK TO WALL NERO - *SA149*

VASO

| Kg./Pz. | Pz./Pallet | Kg./pal |
|---|---|---|
| 25 | 10 | 250 |

BIDET

| Kg./Pz. | Pz./Pallet | Kg./pal |
|---|---|---|
| 20 | 10 | 200 |

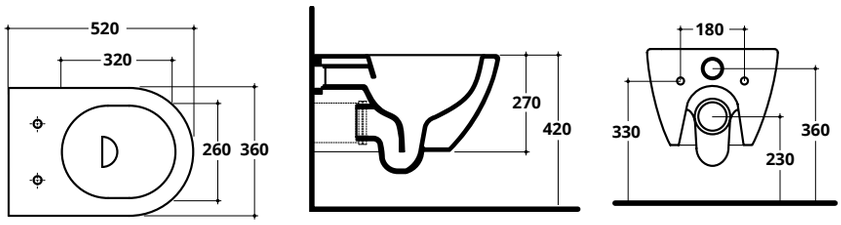


**40375R#06** VASO COVER RIMLESS PLUS SOSPESO BEIGE- *SA149*
**40375R#09** VASO COVER RIMLESS PLUS SOSPESO NERO - *SA149*

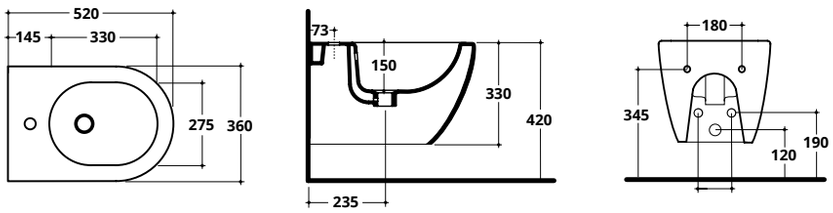


**40373R#06** BIDET COVER RIMLESS PLUS SOSPESO BEIGE - *SA149*
**40373R#09** BIDET COVER RIMLESS PLUS SOSPESO NERO - *SA149*

VASO

| Kg./Pz. | Pz./Pallet | Kg./pal |
|---|---|---|
| 19,5 | 10 | 195 |

BIDET

| Kg./Pz. | Pz./Pallet | Kg./pal |
|---|---|---|
| 15 | 10 | 150 |

| | Kg./Pz. | Pz./Pallet | Kg./pal |
|---|---|---|---|
| VASO | 25 | 10 | 250 |
| BIDET | 20 | 10 | 200 |

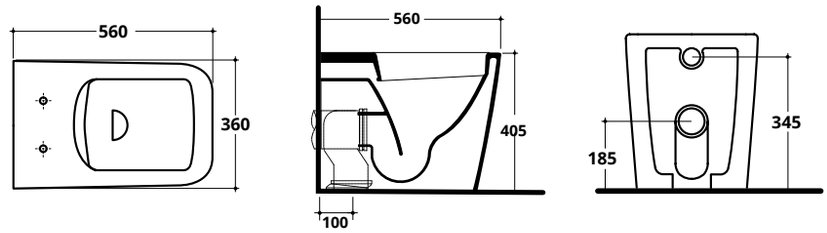


**FU001** VASO FUJI RIMLESS BACK TO WALL - *SA144*

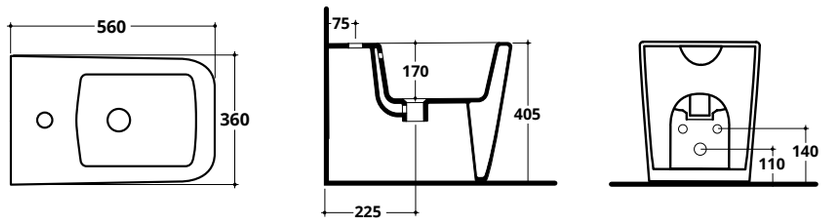


**FU003** BIDET FUJI RIMLESS BACK TO WALL - *SA144*

| | Kg./Pz. | Pz./Pallet | Kg./pal |
|---|---|---|---|
| VASO | 19,5 | 10 | 195 |
| BIDET | 15 | 10 | 150 |

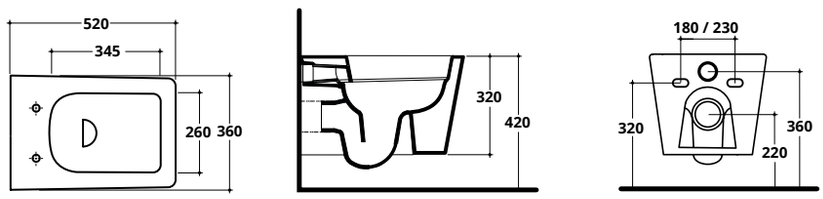


**ta013** VASO TAK RIMLESS SOSPESO - *SA144*

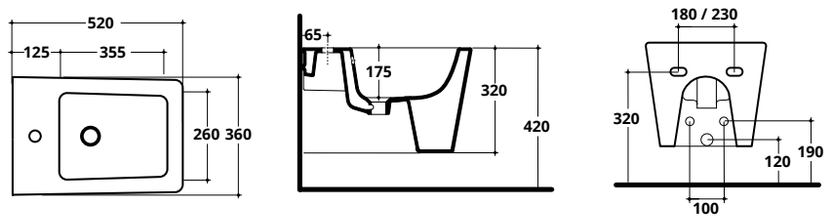


**TA004** BIDET TAK RIMLESS SOSPESO - *SA144*

| | Kg./Pz. | Pz./Pallet | Kg./pal |
|---|---|---|---|
| VASO | 37 | 10 | 370 |
| BIDET | 32 | 10 | 320 |

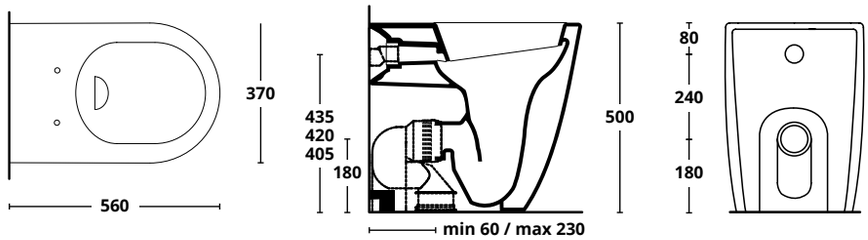


**AS008** VASO COVER XL TRASLATO H50 - *SA144*

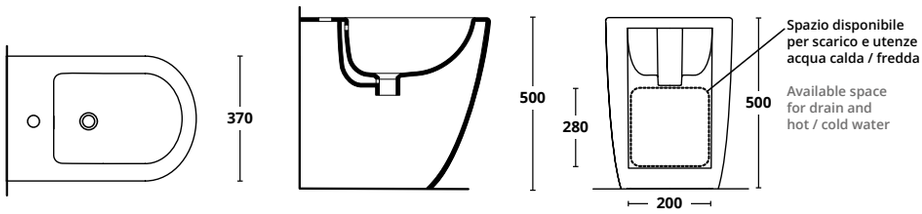


**AS009** VASO COVER XL TRASLATO H50 - *SA144*

| | Kg./Pz. | Pz./Pallet | Kg./pal |
|---|---|---|---|
| VASO | 23 | 10 | 230 |
| BIDET | 22 | 10 | 220 |

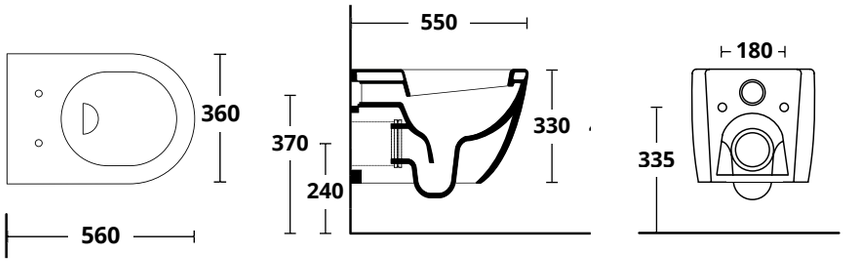


**AS002** BIDET COVER XL SOSPESO - *SA144*

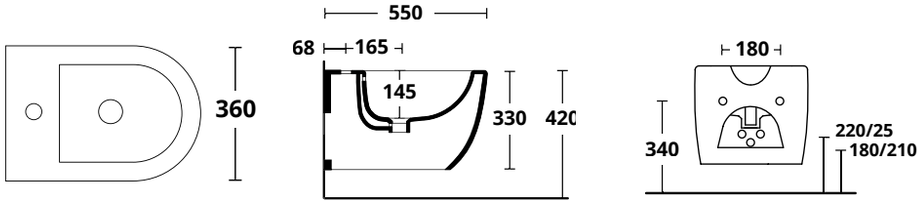


**AS003** BIDET COVER XL SOSPESO - *SA144*

# SCHEDE TECNICHE

| | Kg./Pz. | Pz./Pallet | Kg./pal |
|---|---|---|---|
| VASO | 25 | 21 | 525 |
| BIDET | 20 | 21 | 420 |

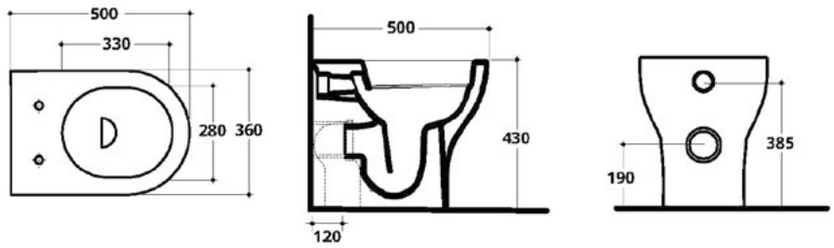


**S0012** VASO SOLI RIMLESS BACK TO WALL - *SA110*

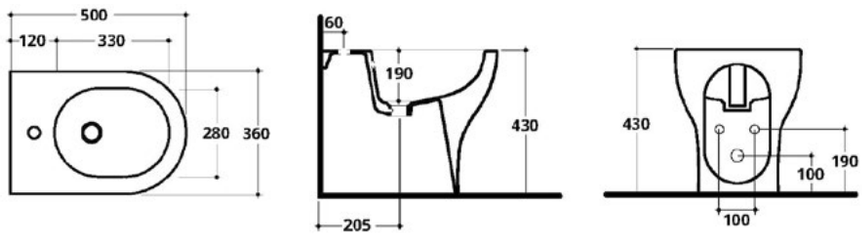


**S0003** BIDET SOLI BACK TO WALL - *SA110*

---

| | Kg./Pz. | Pz./Pallet | Kg./pal |
|---|---|---|---|
| VASO | 19,5 | 21 | 409,5 |
| BIDET | 15 | 21 | 315 |

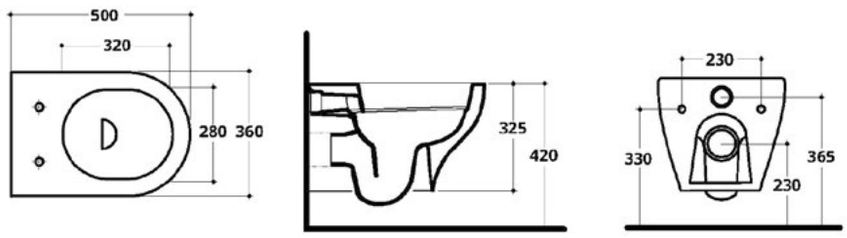


**S0013** VASO SOLI RIMLESS SOSPESO - *SA111*

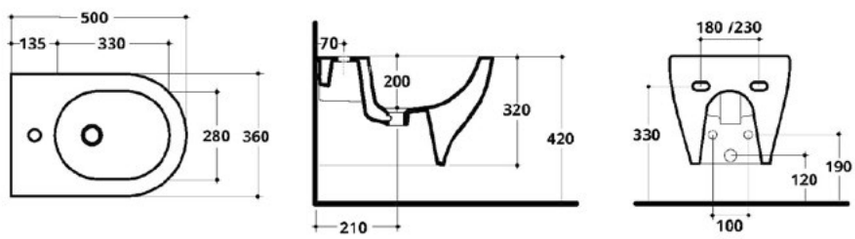


**S0004** BIDET SOLI SOSPESO - *SA111*

| | Kg./Pz. | Pz./Pallet | Kg./pal |
|---|---|---|---|
| VASO | 25 | 21 | 525 |
| BIDET | 20 | 21 | 420 |

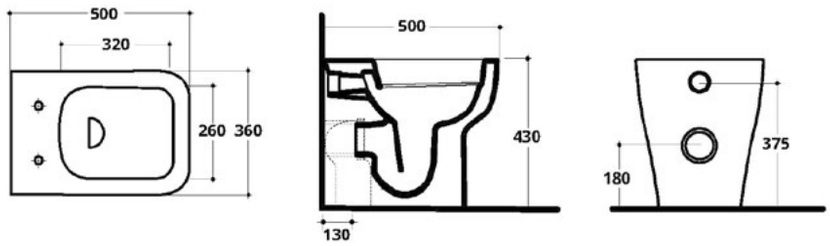


**SE012** VASO SEVEN RIMLESS BACK TO WALL - *SA113*

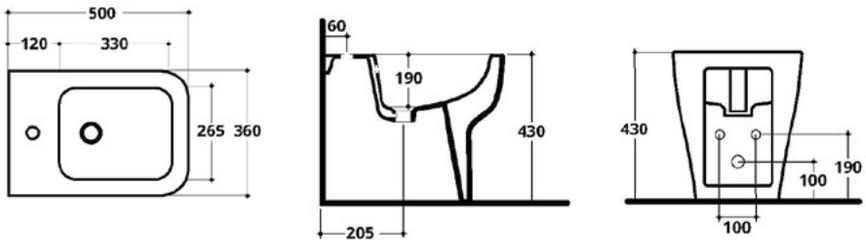


**SE003** BIDET SEVEN BACK TO WALL - *SA113*

| | Kg./Pz. | Pz./Pallet | Kg./pal |
|---|---|---|---|
| VASO | 19,5 | 21 | 409,5 |
| BIDET | 15 | 21 | 315 |

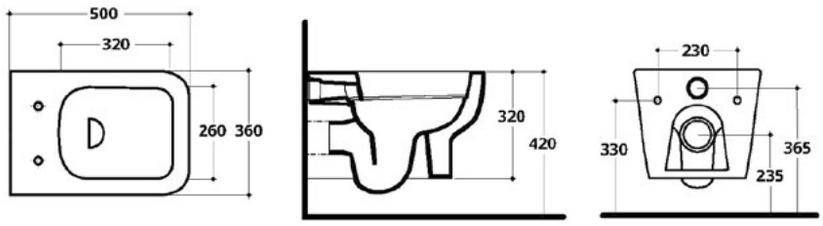


**SE013** VASO SEVEN RIMLESS SOSPESO - *SA114*

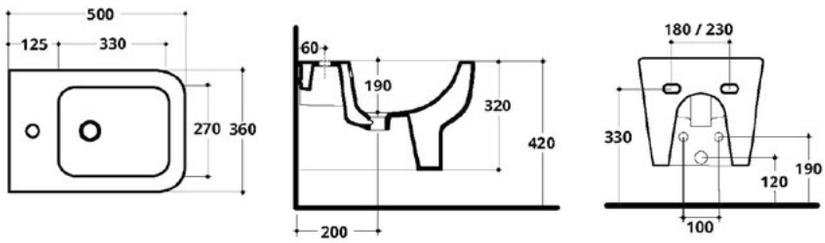


**SE004** BIDET SEVEN SOSPESO - *SA114*

| Kg./Pz. | Pz./Pallet | Kg./pal |
|---|---|---|
| 25 | 21 | 525 |

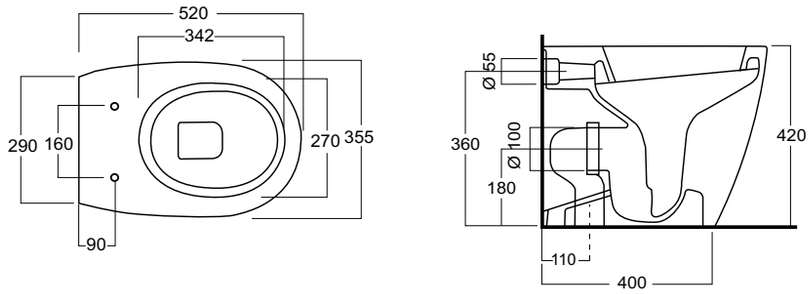


**OVV** VASO OVALE BACK TO WALL - *SA90*

| Kg./Pz. | Pz./Pallet | Kg./pal |
|---|---|---|
| 20 | 21 | 420 |

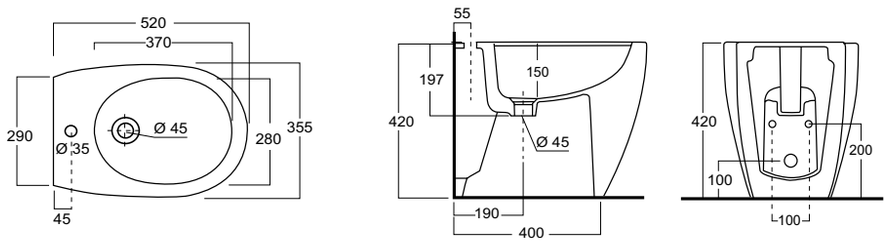


**OVB** BIDET OVALE BACK TO WALL - *SA90*

| Kg./Pz. | Pz./Pallet | Kg./pal |
|---|---|---|
| 20 | 21 | 420 |

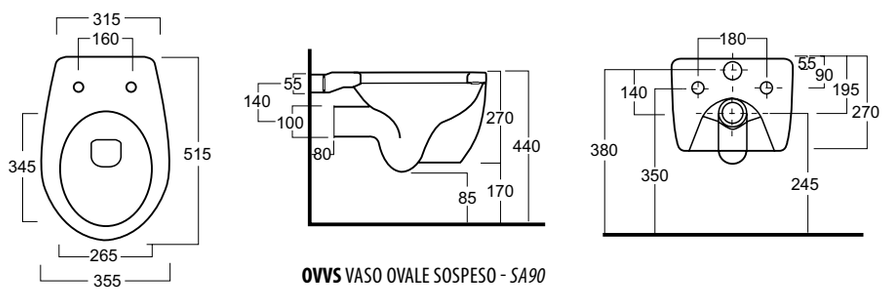


**OVVS** VASO OVALE SOSPESO - *SA90*

| Kg./Pz. | Pz./Pallet | Kg./pal |
|---|---|---|
| 17 | 21 | 357 |

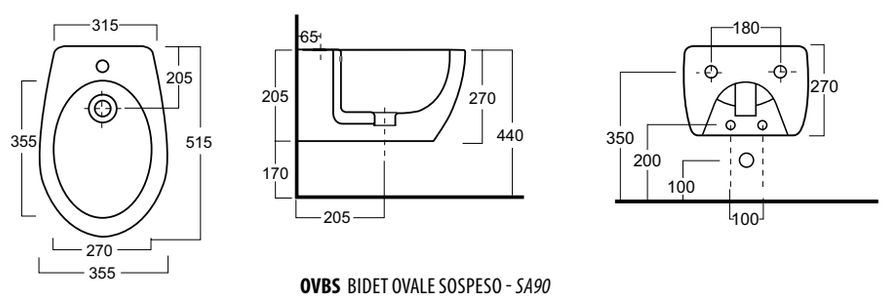


**OVBS** BIDET OVALE SOSPESO - *SA90*

# SCHEDE TECNICHE

| | Kg./Pz. | Pz./Pallet | Kg./pal |
|---|---|---|---|
| VASO | 25 | 21 | 525 |

| | Kg./Pz. | Pz./Pallet | Kg./pal |
|---|---|---|---|
| BIDET | 20 | 21 | 420 |

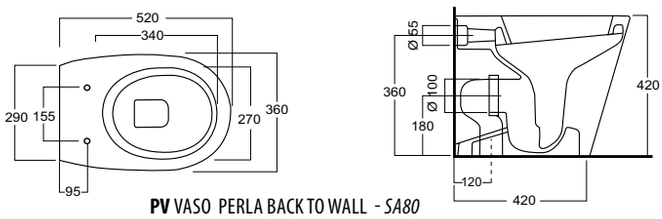


**PV** VASO PERLA BACK TO WALL - *SA80*

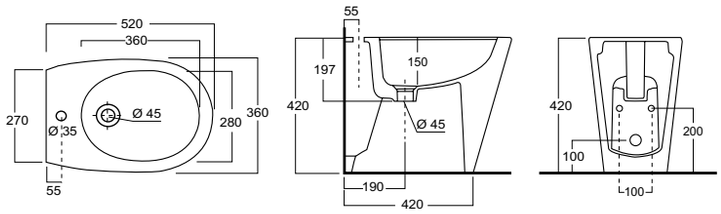


**PB** BIDET PERLA BACK TO WALL - *SA80*

| | Kg./Pz. | Pz./Pallet | Kg./pal |
|---|---|---|---|
| VASO | 19,5 | 21 | 409,5 |

| | Kg./Pz. | Pz./Pallet | Kg./pal |
|---|---|---|---|
| BIDET | 15 | 21 | 315 |

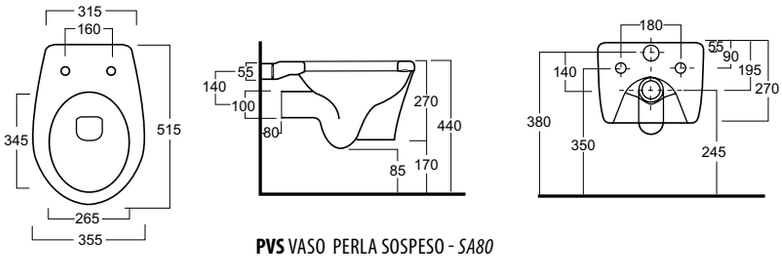


**PVS** VASO PERLA SOSPESO - *SA80*

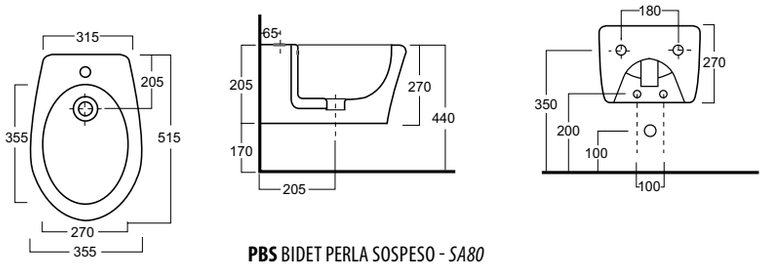


**PBS** BIDET PERLA SOSPESO - *SA80*

# SCHEDE TECNICHE

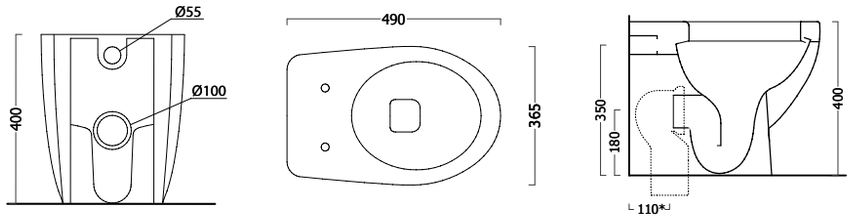


**VIPP** VASO ICEBERG BACK TO WALL - *SA99*

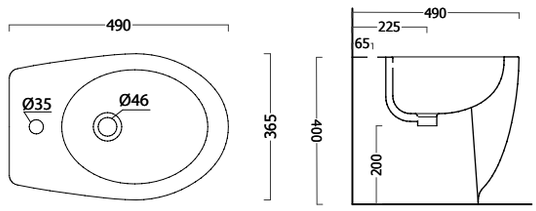


**BIPP** BIDET ICEBERG BACK TO WALL - *SA99*

| | Kg./Pz. | Pz./Pallet | Kg./pal |
|---|---|---|---|
| VASO | 24 | 21 | 504 |
| BIDET | 21 | 21 | 441 |

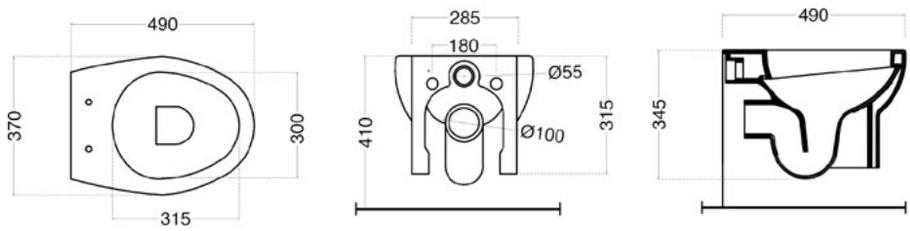


**VA2** VASO ICEBERG SOSPESO - *SA127*

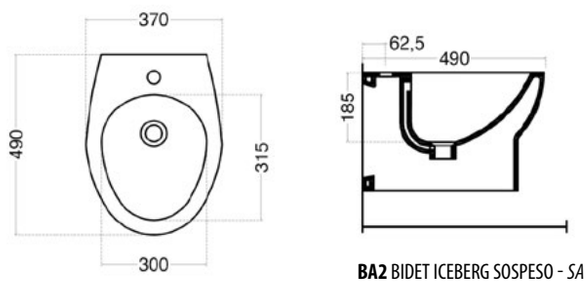


**BA2** BIDET ICEBERG SOSPESO - *SA127*

| | Kg./Pz. | Pz./Pallet | Kg./pal |
|---|---|---|---|
| VASO | 20 | 30 | 600 |
| BIDET | 18 | 30 | 540 |

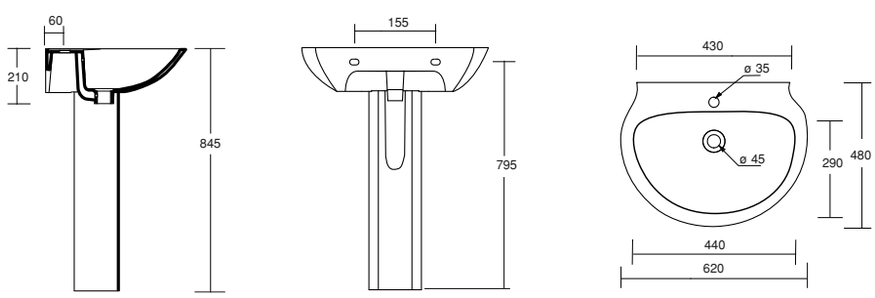


**LSE** LAVABO ICEBERG 60X50 - *SA101* • **CSE** COLONNA ICEBERG - *SA102*

| | Kg./Pz. | Pz./Pallet | Kg./pal |
|---|---|---|---|
| LAVABO | 18,6 | 24 | 446,40 |
| COLONNA | 8,20 | 30 | 246 |

**LAPPCB814** ARON BIANCO LUCIDO D'APPOGGIO 44X44X14 - *SA 197*
**LAPPCB814MTT** ARON BIANCO OPACO D'APPOGGIO 44X44X14 - *SA 198*

| Kg./Pz. | Pz./Pallet |
|---|---|
| 9 | 20 |

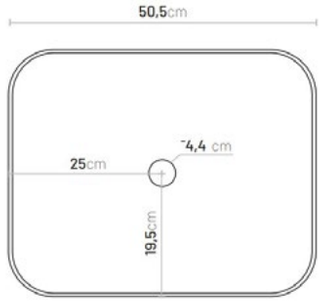


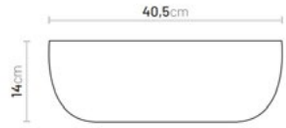


**LAPPCB804** CALEB BIANCO LUCIDO D'APPOGGIO 50,5X40,5X14 - *SA 202*
**LAPPCB804MTT** CALEB BIANCO OPACO D'APPOGGIO 50,5X40,5X14 - *SA 203*
**LAPPCB804MB** CALEB NERO OPACO D'APPOGGIO50,5X40,5X14 - *SA 203*

| Kg./Pz. | Pz./Pallet |
|---|---|
| 12 | 20 |

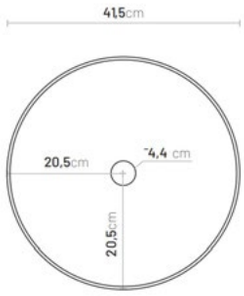


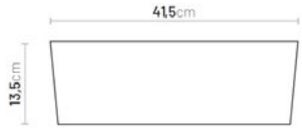


**LAPPCB811** CARTER BIANCO LUCIDO D'APPOGGIO Ø41,5X13,5 - *SA 204*
**LAPPCB811MTT** CARTE BIANCO OPACO D'APPOGGIO Ø41,5X13,5 - *SA 205*
**LAPPCB811MB** CARTER NERO OPACO D'APPOGGIO Ø41,5X13,5 - *SA 196*

| Kg./Pz. | Pz./Pallet |
|---|---|
| 10,5 | 20 |

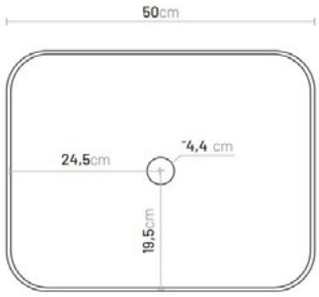

**LAPPCB802** PEYTON BIANCO LUCIDO D'APPOGGIO 50X39X13 - *SA 195*
**LAPPCB802MTT** PEYTON BIANCO OPACO D'APPOGGIO 50X39X13 - *SA 196*
**LAPPCB802MB** PEYTON NERO OPACO D'APPOGGIO 50X39X13 - *SA 196*

| Kg./Pz. | Pz./Pallet |
|---|---|
| 12 | 20 |

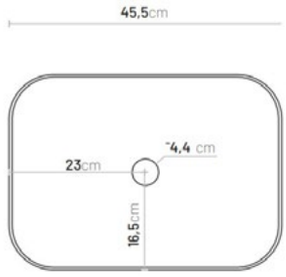


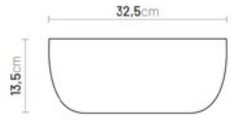


**LAPPCB803** OWEN BIANCO LUCIDO D'APPOGGIO 45,5X32,5X13,5 - *SA 199*
**LAPPCB803MTT** OWEN BIANCO OPACO D'APPOGGIO 45,5X32,5X13,5 - *SA 200*
**LAPPCB803MB** OWEN NERO OPACO D'APPOGGIO 45,5X32,5X13,5 - *SA 201*

| Kg./Pz. | Pz./Pallet |
|---|---|
| 9 | 20 |

| Kg./Pz. | Pz./Pallet |
|---|---|
| 8 | 20 |

**LAPPCB801** LIAM BIANCO LUCIDO 50X39X13 - *SA 193*
**LAPPCB801MTT** LIAM BIANCO OPACO 50X39X13 - *SA 194*

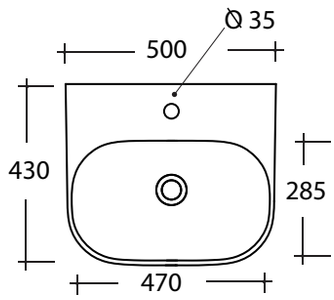


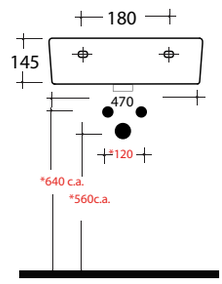


*Quota di installazione consigliata

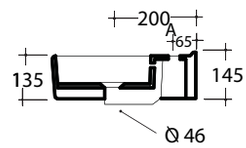


| Kg./Pz. | Pz./Pallet | Kg./pal |
|---|---|---|
| 12,5 | 16 | 200 |

**SYN4350101** LAVABO SYNTHESIS 50X43 MONOFORO SOSPESO/APPOGGIO - *SA65*

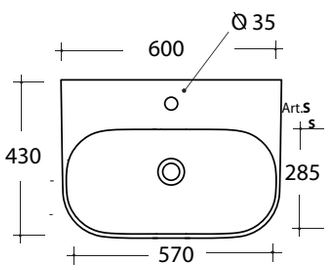


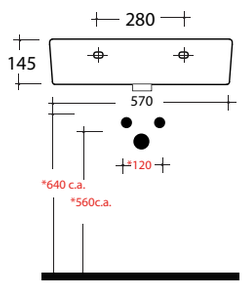


*Quota di installazione consigliata

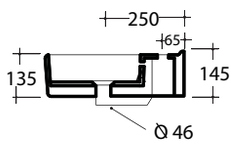


| Kg./Pz. | Pz./Pallet | Kg./pal |
|---|---|---|
| 14,5 | 16 | 232 |

**SYN4360101** LAVABO SYNTHESIS 60X43 MONOFORO SOSPESO/APPOGGIO - *SA66*

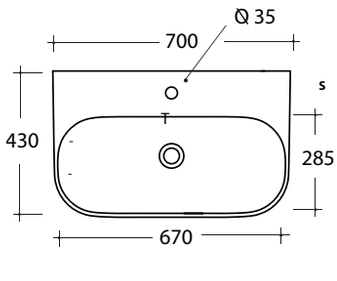


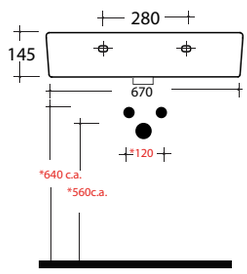


*Quota di installazione consigliata

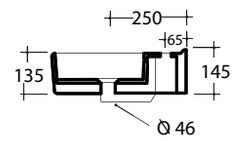


| Kg./Pz. | Pz./Pallet | Kg./pal |
|---|---|---|
| 16,5 | 16 | 264 |

**SYN4370101** LAVABO SYNTHESIS 70X43 MONOFORO SOSPESO/APPOGGIO - *SA67*

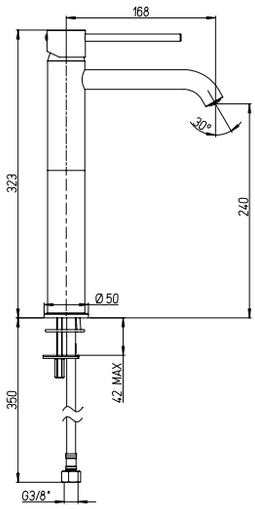


**78CR2050LL**

MISCELATORE COX MONOFORO LAVABO ALTO
SENZA SCARICO 1"1/4 - Kg. 2 - *RB109*

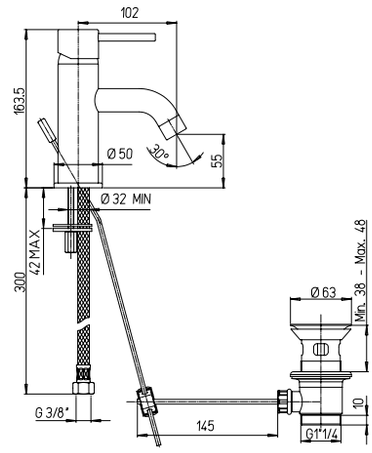


**78CR2110**

MISCELATORE COX MONOFORO LAVABO
SCARICO AUTOMATICO 1"1/4 - Kg. 1,7 - *RB39*

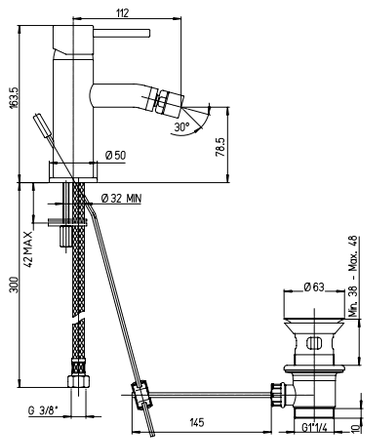


**78CR3060**

MISCELATORE COX MONOFORO BIDET
SCARICO AUTOMATICO 1"1/4 - Kg. 1,64 - *RB39*

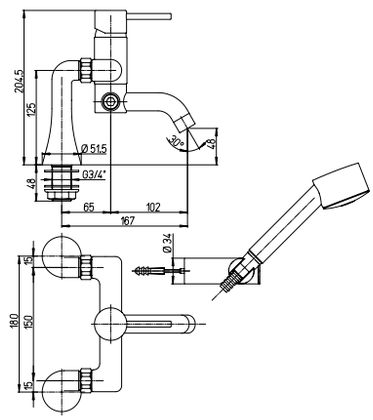


**78CR105**

MISCELATORE COX VASCA ESTERNO
CON DOCCIA DUPLEX - Kg. 2,25 - *RB38*

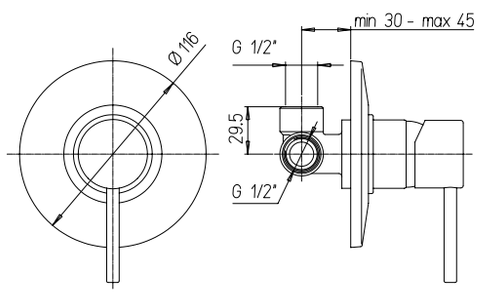


**78CR690**

MISCELATORE COX DOCCIA INCASSO
1 USCITA - Kg. 0,72 - *RB40*

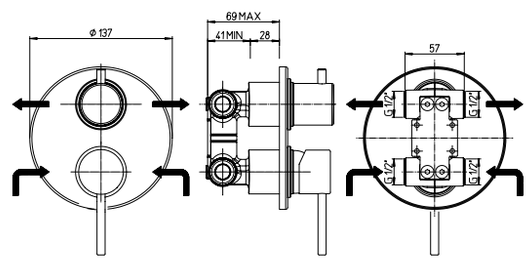


**78CR6911**

MISCELATORE COX DOCCIA INCASSO CON DEVIATORE
ROTATIVO 2 USCITE - Kg. 1,55 - *RB41*

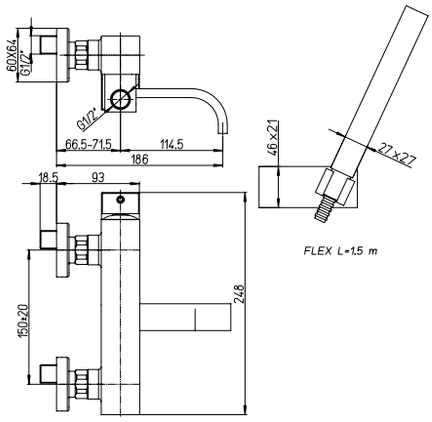


**84CR105R**
MISCELATORE DAX-R VASCA ESTERNO CON DOCCIA DUPLEX - Kg. 3,5 - *RB43*

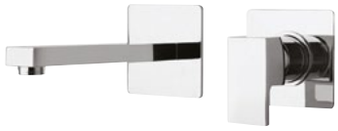

**84CR208RQ**
MISCELATORE DAX-R LAVABO A MURO SENZA PIASTRA - Kg. 1,4 - *RB113*

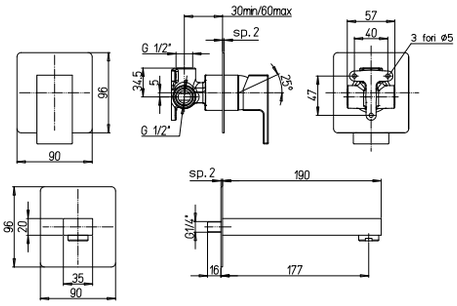

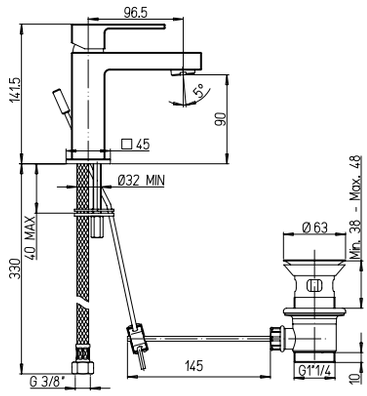


**84CR211BLRS**
MISCELATORE DAX-R MONOFORO LAVABO BOCCA LUNGA SCARICO AUTOMATICO 1"1/4 MEDIO - Kg. 1,8 - *RB44*

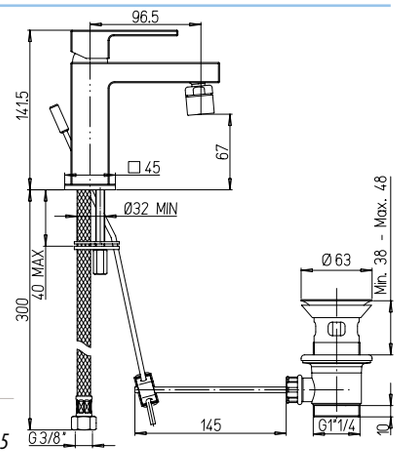


**84CR306RS**
MISCELATORE DAX-R MONOFORO BIDET, SCARICO AUTOMATICO 1"1/4 - Kg. 1,53 - *RB45*

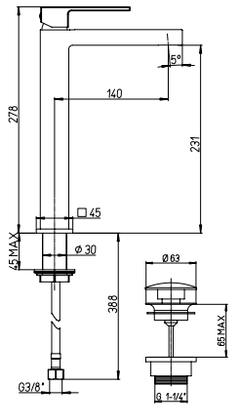


**84CR211LLBLRSSR**
MISCELATORE DAX-R MONOFORO LAVABO ALTO PILETTA CLIC-CLAC 1"1/4 - Kg. 1,9 - *RB115*

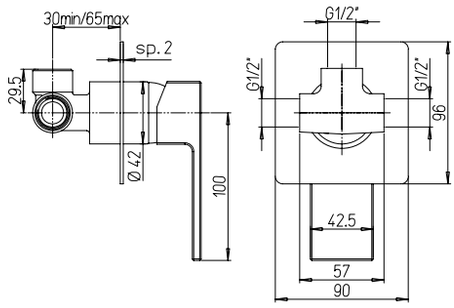


**84CR690R**
MISCELATORE DAX-R DOCCIA INCASSO 1 USCITA - Kg. 1,01 - *RB46*

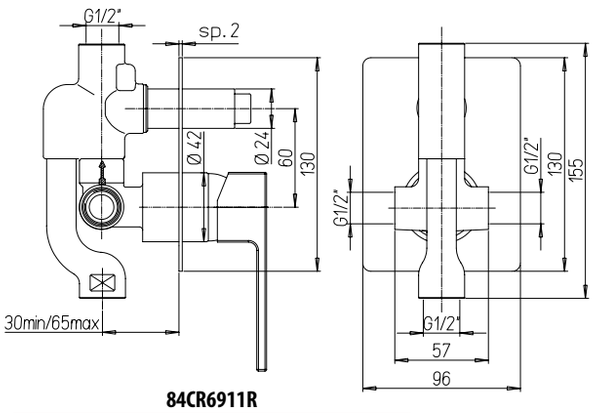


**84CR6911R**
MISCELATORE DAX R DOCCIA INCASSO CON DEVIATORE ROTATIVO 2 USCITE - Kg. 1,77 - *RB47*

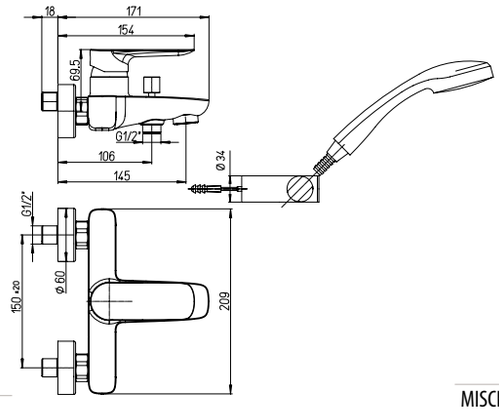


**09CR105**
MISCELATORE NOVE VASCA ESTERNO CON DOCCIA "DUPLEX" - Kg. 2,65 - *RB32*

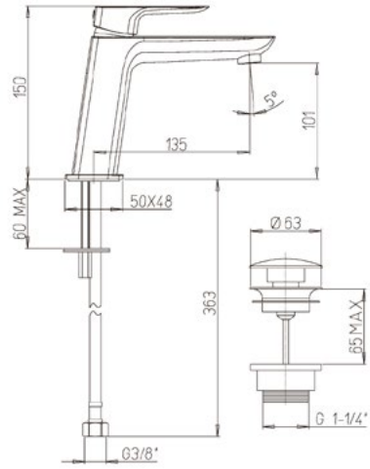


**09CR211MESR**
MISCELATORE NOVE MONOFORO LAVABO BOCCA LUNGA PILETTA CLICK CLACK 1" 1/4 - Kg. 2 - *RB33*

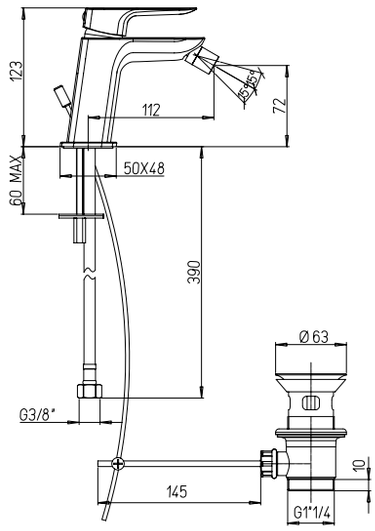


**09CR306**
MISCELATORE NOVE MONOFORO BIDET CON SCARICO AUTOMATICO 1" 1/4 - Kg. 1,5 - *RB34*

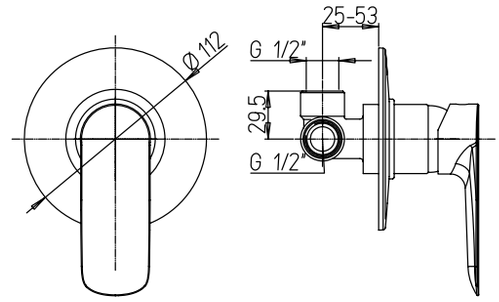


**09CR690**
MISCELATORE NOVE DOCCIA INCASSO 1 USCITA Kg. 0,85 - *RB35*

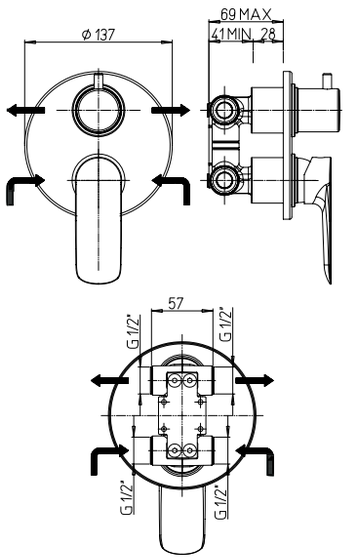


**09CR6911**
MISCELATORE NOVE DOCCIA INCASSO CON DEVIATORE ROTATIVO 2 USCITE - Kg. 1,59 - *RB36*

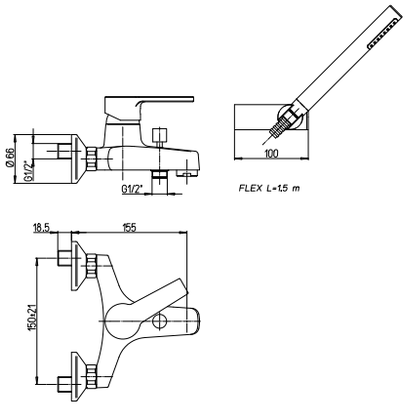


**90CR105**
MISCELATORE LE MANS VASCA ESTERNO
CON DOCCIA DUPLEX - Kg. 2,27 - *RB62*

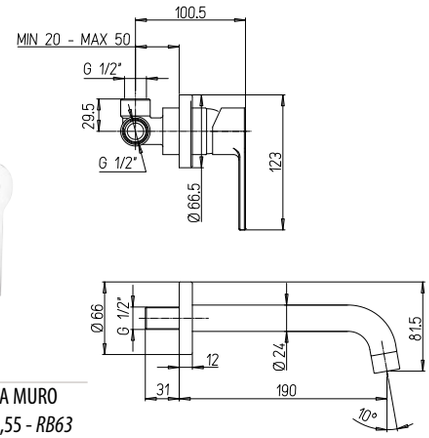


**90CR208**
MISCELATORE LE MANS LAVABO A MURO
BOCCA INTERASSE MM 190 - Kg. 1,55 - *RB63*

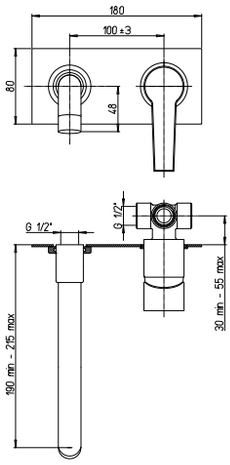


**90CR208P**
MISCELATORE LE MANS LAVABO A MURO CON
PIASTRA BOCCA INTERASSE MM 200 - Kg. 1,5 - *RB64*

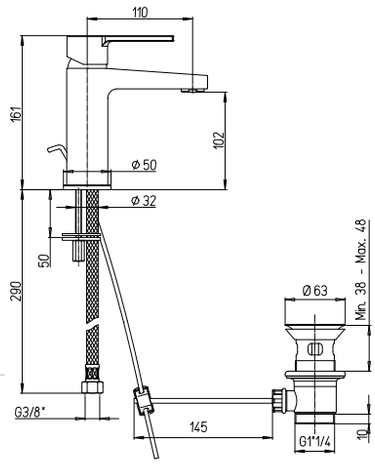


**90CR211**
MISCELATORE LE MANS MONOFORO LAVABO,
SCARICO AUTOMATICO 1"1/4 - Kg. 1,55 - *RB65*

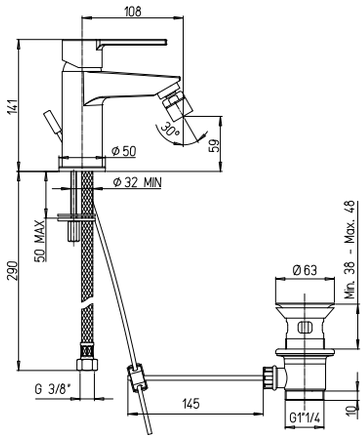


**90CR306**
MISCELATORE LE MANS MONOFORO BIDET
SCARICO AUTOMATICO 1"1/4 - Kg. 1,5 - *RB65*

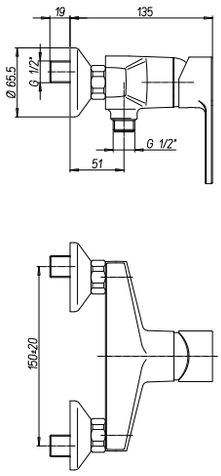


**90CR511**
GRUPPO DOCCIA LE MANS ESTERNO
1/2" - Kg. 1,5 - *RB67*

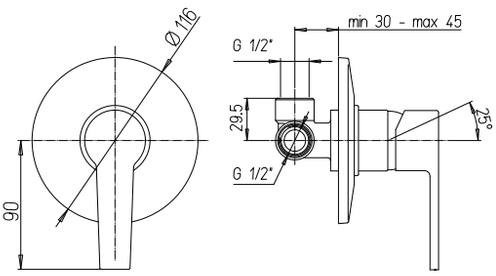


**90CR690**
MISCELATORE LE MANS DOCCIA INCASSO 1 USCITA
Kg.0,8 - *RB68*

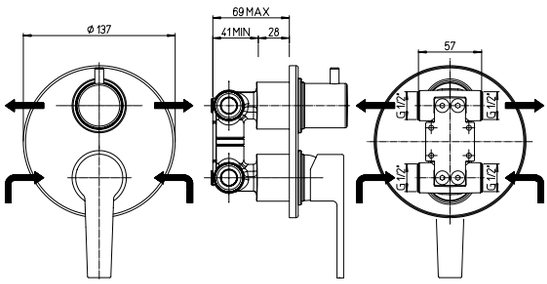


**90CR6911**
MISCELATORE LE MANS DOCCIA INCASSO
CON DEVIATORE ROTATIVO 2 USCITE - Kg. 1,55 - *RB69*

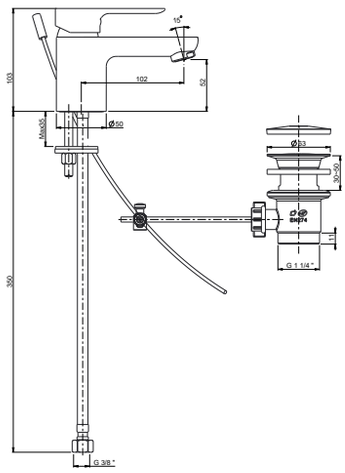


**P3CR211**

MISCELATORE MONOFORO LAVABO P3
SCARICO AUTOMATICO 1"1/4 - Kg. 1,5 - *RB28*

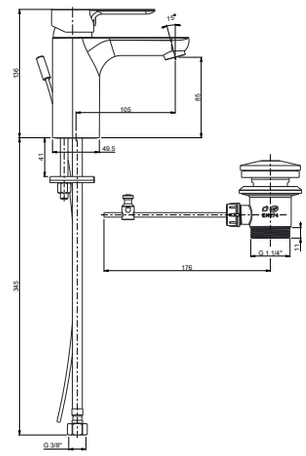


**P3CR211M**

MISCELATORE MONOFORO MEDIO LAVABO P3
SCARICO AUTOMATICO 1"1/4 - Kg. 1,5 - *RB112*

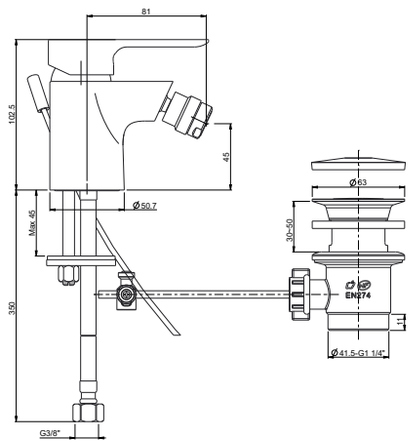


**P3CR306**

MISCELATORE MONOFORO BIDET P3
SCARICO AUTOMATICO 1"1/4 - Kg. 1,45 - *RB28*

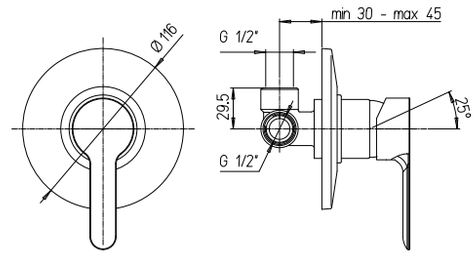


**P3CR690**

MISCELATORE DOCCIA INCASSO P3
1 USCITA - Kg. 1,45 - *RB29*

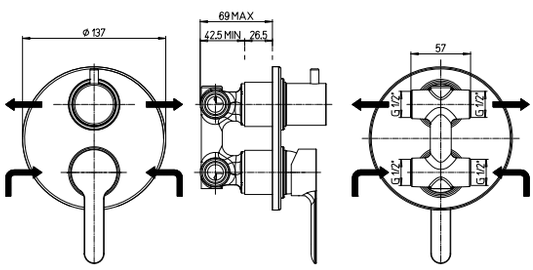


**P3CR6911**

MISCELATORE DOCCIA INCASSO P3 CON
DEVIATORE ROTATIVO 2 USCITE - Kg. 1,5 - *RB30*

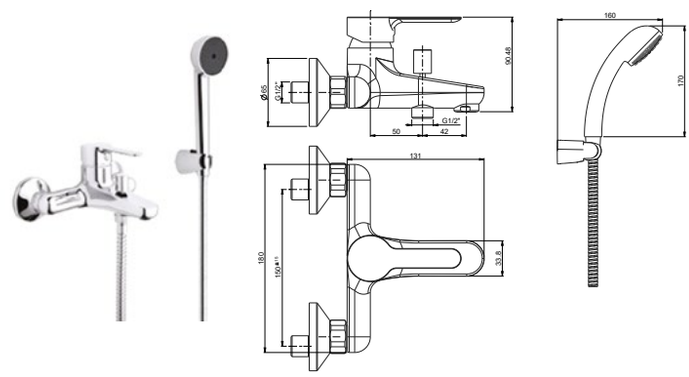


**P3CR105**

GRUPPO VASCA ESTERNO P3
CON DOCCIA DUPLEX - Kg. 2,13 - *RB27*

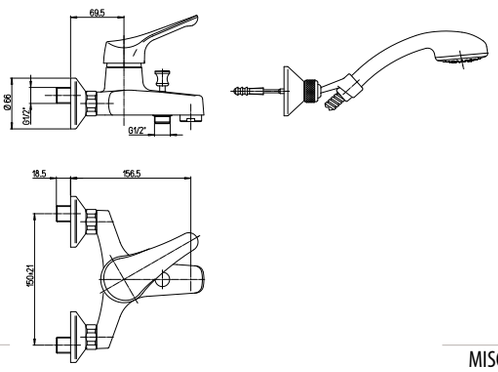


**04CR105**
GRUPPO VASCA ESTERNO PILOT
CON DOCCIA DUPLEX - Kg. 1,7 - *RB49*

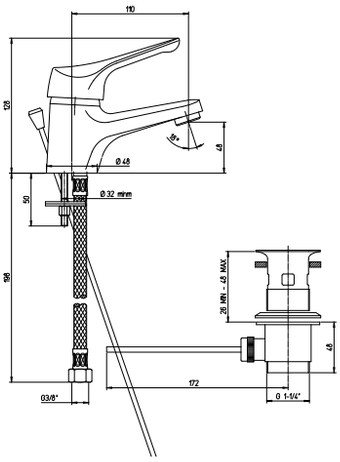


**04CR211**
MISCELATORE MONOFORO LAVABO PILOT
SCARICO AUTOMATICO 1"1/4 - Kg. 1,28 - *RB50*

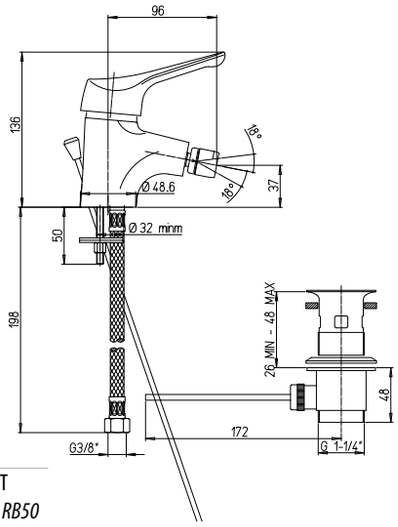


**04CR306**
MISCELATORE MONOFORO BIDET PILOT
SCARICO AUTOMATICO 1"1/4 - Kg. 1,24 - *RB50*

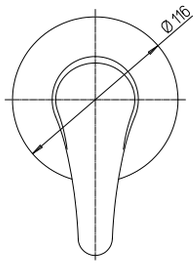


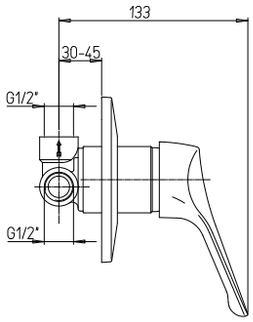


**04CR690**
MISCELATORE DOCCIA INCASSO PILOT
1 USCITA - Kg. 0,72 - *RB51*

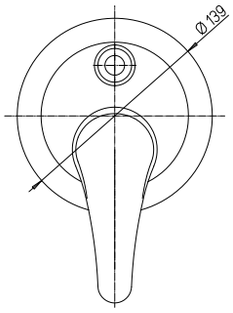


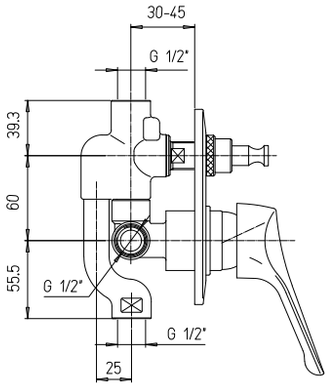


**04CR691**
MISCELATORE DOCCIA INCASSO PILOT CON
DEVIATORE 2 USCITE - Kg. 1,6 - *RB52*

# SCHEDE TECNICHE

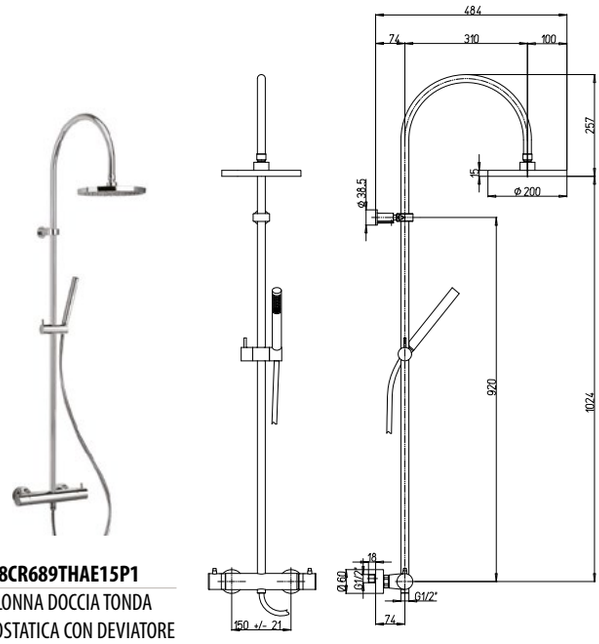


**78CR689THAE15P1**
COLONNA DOCCIA TONDA
TERMOSTATICA CON DEVIATORE
Kg. 5 - *RB54*

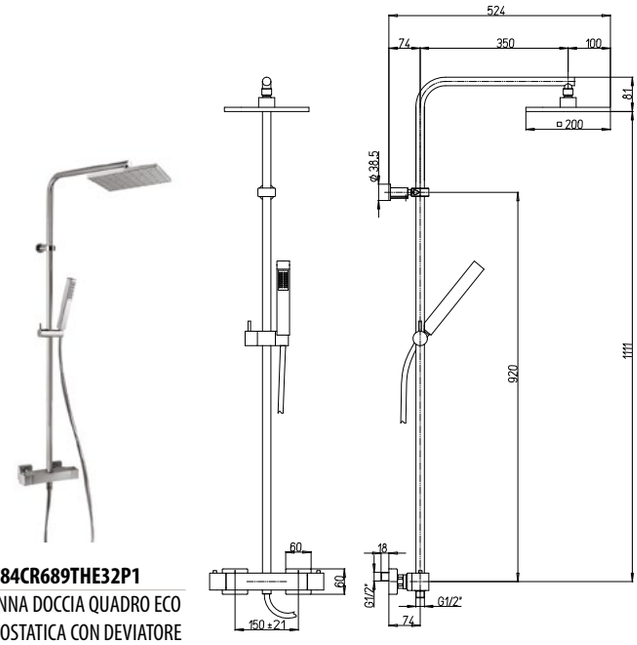


**84CR689THE32P1**
COLONNA DOCCIA QUADRO ECO
TERMOSTATICA CON DEVIATORE
Kg. 5,5 - *RB55*

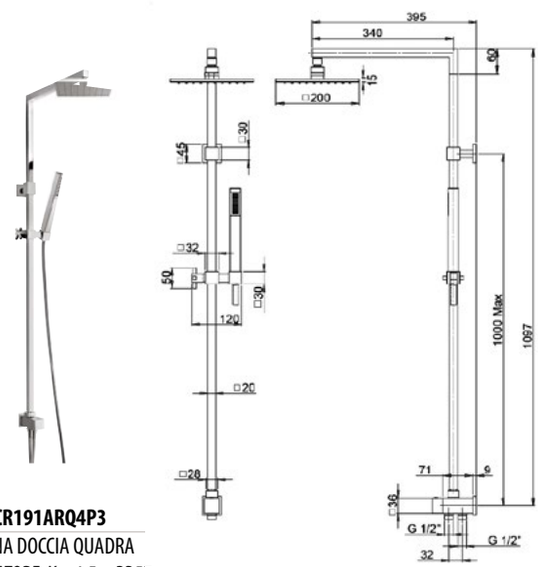


**50CR191ARQ4P3**
COLONNA DOCCIA QUADRA
CON DEVIATORE Kg. 4,5 - *RB57*

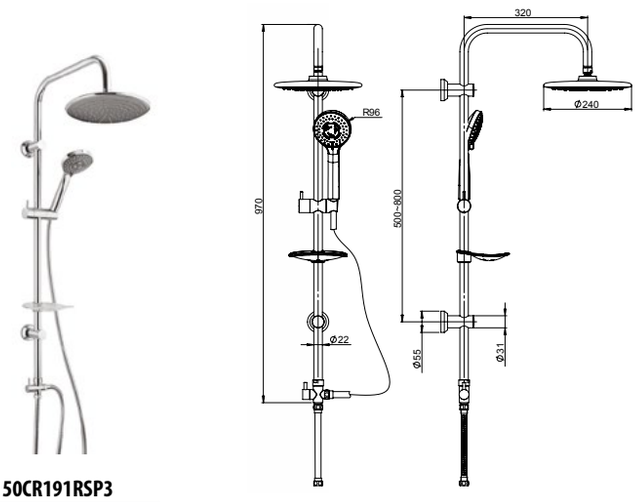


**50CR191RSP3**
COLONNA DOCCIA TONDA
CON DEVIATORE
Kg. 2,61 - *RB56*

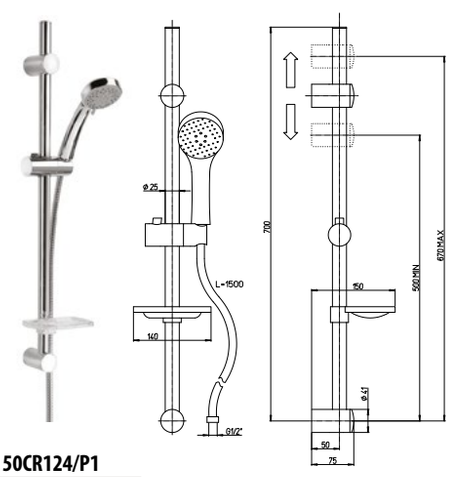


**50CR124/P1**
DOCCIA SALISCENDI P1
Kg.0,99 - *RB58*

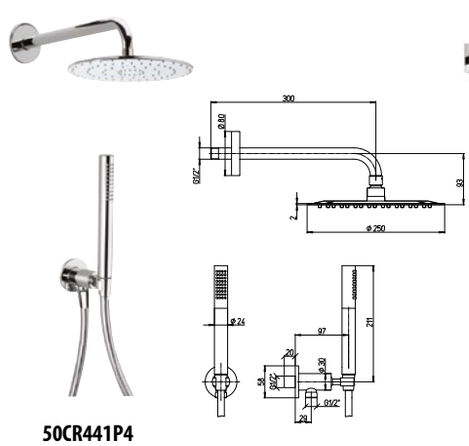


**50CR441P4**
SET DOCCIA TONDA
Kg. 2,5 - *RB59*

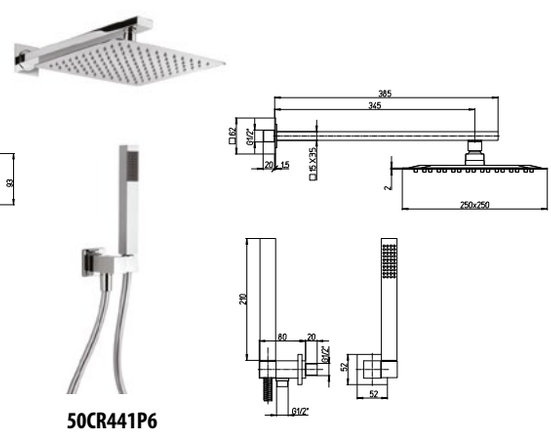


**50CR441P6**
SET DOCCIA QUADRA
Kg. 2,9 - *RB60*

Altair Ceramiche

# CONDIZIONI GENERALI DI VENDITA

# CONDIZIONI GENERALI DI VENDITA

**1. OGGETTO DELLA FORNITURA -** La fornitura comprende esclusivamente quanto indicato nella conferma d'ordine. Eventuali caratteristiche e dati risultanti dal cataloghi o illustrazioni sono sempre approssimativi ed è quindi facoltà della Venditrice apportare quelle variazioni che si ritenessero opportune senza obbligo di preavviso.

**2. ORDINI -** Sono sempre impegnativi per il Compratore: la Venditrice sarà vincolata solo dopo la conferma scritta. S'intende comunque che ogni ordine viene fatto con la completa accettazione da parte del Compratore di tutte le condizioni generali stabilite dalla Venditrice. Nell'ordinazione dovranno essere contemplati soltanto articoli di produzione corrente: non saranno comunque oggetto di conferma quei materiali per i quali la Venditrice indipendenza di esigenze interne o di mercato, ha ritenuto opportuno sospendere la produzione. Ogni ordine deve essere inoltrato per iscritto, anche se, per ragioni di urgenza dovesse essere preceduto da comunicazione telefonica.

**3. TRATTATIVE -** Quanto contemplato nella conferma della Venditrice annulla eventuali accordi o trattative che non siano riportati nella conferma stessa.

**4. TERMINE DI CONSEGNA -** Decorre dalla data della conferma d'ordine e deve intendersi come approssimativo: esso non costituisce comunque condizione essenziale e può essere prorogato di diritto dalla Venditrice per cause indipendenti dalla propria volontà.

**5. RECLAMI -** I reclami relativi ad eventuali ammanchi o rotture dovranno essere fatti esclusivamente al vettore: qualunque altro reclamo relativo alla natura e caratteristiche del materiale dovrà essere tempestivamente inoltrato alla Venditrice a mezzo lettera raccomandata, non oltre in ogni caso 10 gg. dal ricevimento della merce. TRASCORSO TALE TERMINE SI INTENDE CHE LA MERCE E' STATA VISTA ED ACCETTATA nello stato in cui si trova.

**6. RESI -** Non si accettano resi di nessun genere salvo accordi concordati con la venditrice.

**7. CARATTERISTICHE MATERIALI -** Le tonalità dei colori campionati hanno carattere puramente indicativo, così come la possibilità di ripetere tonalità precedentemente fornite, non rappresenta impegno per la fornitrice e motivo di reclamo per l'acquirente.

**8. GARANZIA -** La Venditrice garantisce le qualità di quanto fornito conformemente alle scelte richieste dal Compratore: si impegna a sostituire in pari quantità quei materiali che, a suo insindacabile giudizio, dovessero presentare difetti tali da non essere considerati conformi all'ordine, senza peraltro essere tenuta a risarcimento di danni diretti o indiretti di qualsiasi ragione. La garanzia non è trasferibile ed è valida soltanto nei confronti dell'acquirente cui è intestata la fattura.

**9. CONTESTAZIONI -** Nel modo più assoluto non saranno presi in esami i reclami riferentisi a materiali già in opera. In ogni caso, anche qualora il Compratore ritenesse di poter vantare reclami o diritti, non sono ammissibili ritardi o sospensioni di pagamento in corso.

**10. INADEMPIENZE E INSOLVENZE -** In caso di mancato o ritardato pagamento totale o parziale, sarà facoltà della Venditrice risolvere in tutto o in parte qualsiasi contratto in atto, facendo valere ogni suo diritto.

**11. PREZZI -** Si intendono sempre riferiti al listino in vigore al momento della conferma della Venditrice. Sono sempre relativi a merce franco stabilimento e non comprendono quindi altri oneri come IVA bolli o tasse di qualsiasi natura, che saranno sempre a carico del Compratore.

**12. PAGAMENTI -** I pagamenti dovranno essere effettuati come indicato nella conferma d'ordine: a tutti gli effetti il luogo del pagamento resta fissato nella sede di Altair s.r.l. anche se effettuati a mezzo di personale autorizzato, rimessa diretta, tratte autorizzate o effetti. La Venditrice ha facoltà di porre in circolazione i titoli ricevuti in pagamento, i quali si intendono sempre accettati prosolvendo e salvo buon fine. L'inosservanza dei termini di pagamento dà diritto alla Venditrice:

- di esigere gli interessi di mora al tasso commerciale corrente più le spese;
- di emettere tratte ritenendole autorizzate in luogo dei pagamenti pattuiti per rimessa diretta;
- di sospendere ogni evasione di ordini in corso;
- in caso di protesti di esigere a vista l'importo totale dovutole.

**13. SPESE TRATTE -** Gli oneri relativi al bollo delle tratte emesse dalla Venditrice sono a carico dell'acquirente e saranno conteggiate in fattura e comprese nella tratta stessa.

**14. FORO -** Qualsiasi controversia dipendente o conseguente da contratti con Altair s.r.l., anche se riferibili ad affari trattati da proprio dipendenti o incaricati fuori dalla propria Sede, unico Foro competente è quello Velletri (Roma).

ALTAIR CERAMICHE

Altair Ceramiche

**Viale Virgilio, 58/C**
**41123 Modena (MO)**
**Tel. 06 93476822 - 06 93896926**
**Fax 06 9344793**
**info@ceramichealtair.com**

**www.ceramichealtair.com**